ENTERPRISE GROUP

PLM ÜZLETÁG

Solution Partner PLM SIEMENS

SIEMENS

Solid Edge 2023-Tervezés

BLOG.EPLM.HU

Solid Edge 2023

Create. Connect. Collaborate.

Felhasználói felület

BLOG.EPLM.HU

Általános változtatások

- A Siemens egységesíti a szoftvereinek a kinézetét, így a Solid Edge külleme is megváltozik.
- Új üdvözlő oldal az első indítás során
- A 2023-as verziótól kezdődően a Hagyományos környezet az alapértelemezett modellezési környezet, az első megnyitásnál egy felugró ablakban lehet ezen könnyedén változtatni, ha szinkronban szeretnénk továbbiakban is dolgozni. (továbbra is megmarad a váltás lehetősége a már megszokott helyeken)

- Főmenü átstrukturálása
  - Új menüpontok jelentek meg, az eddigi tartalom jobban átlátható menüben kerül megjelenítésre
  - Navigációs oldal
    - Anyagok gyűjtő oldala a Solid Edge megismeréséhez
  - Új Solid Edge logó

BLOG.EPLM.HU

Menük változása

- A felhasználói felület igazodik más Siemens szoftverekhez (Xcelerator, CAM Pro, NX)

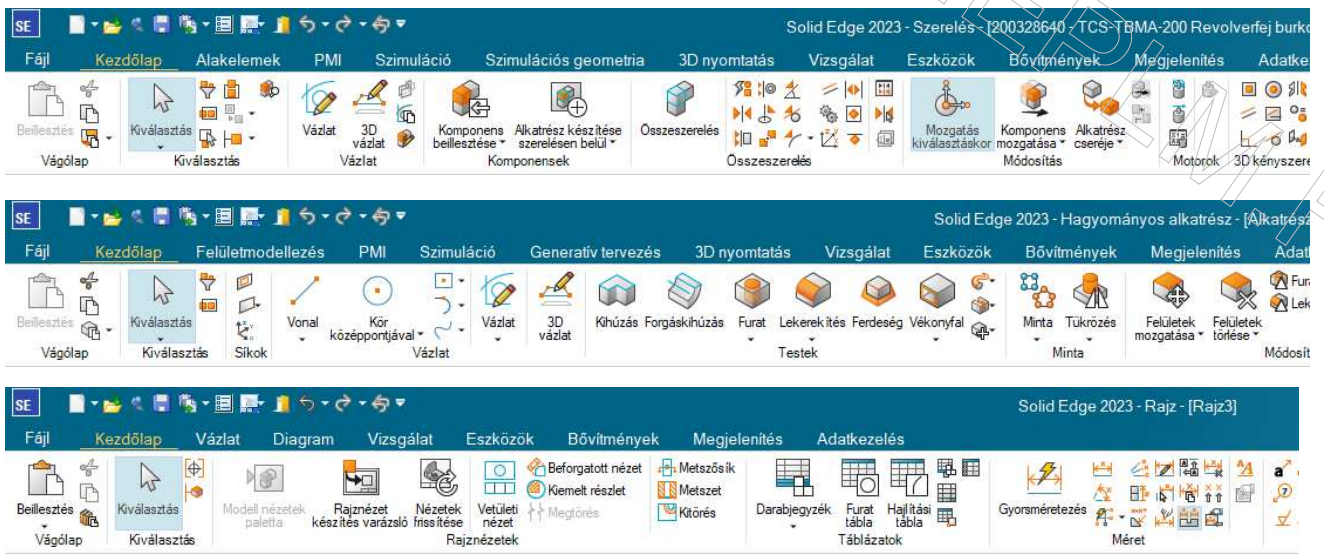

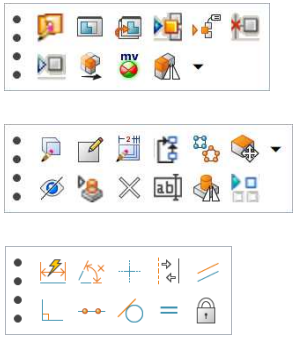

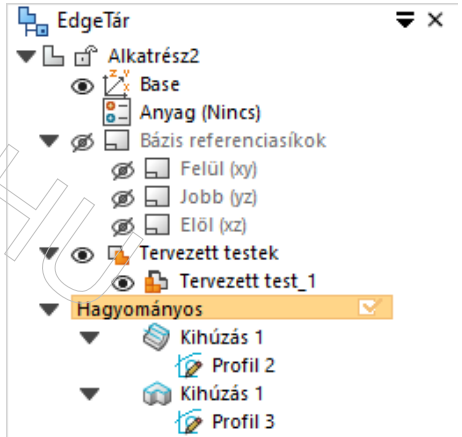

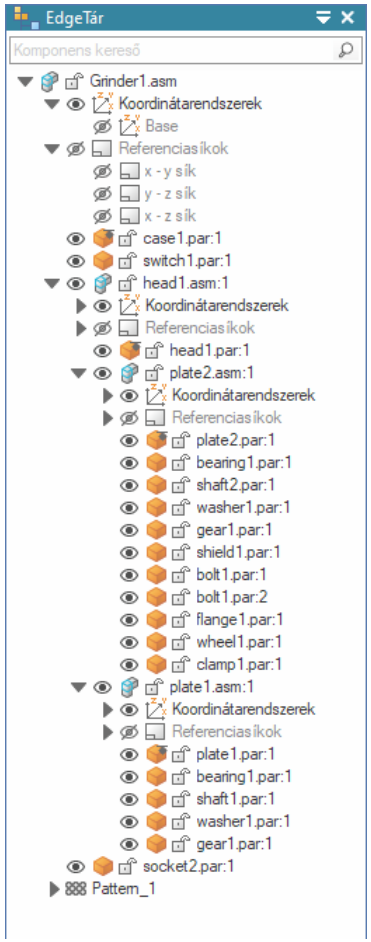

BLOG.BME.HU

Általános változtatások

Felhasználói felület is megváltozott a 2023 verzióval

- Új menüszalag
- A javasolt parancsok eszköztár mostantól leválasztható és átméretezhető
- A vízszintes menüszalag helyét átveszi a dokkolható függőleges menü

- Az egér görgőjével való zoomolás iránya is igazodik a más szoftverekben megszokottakéhoz. Ennek iránya továbbra is megváltoztatható

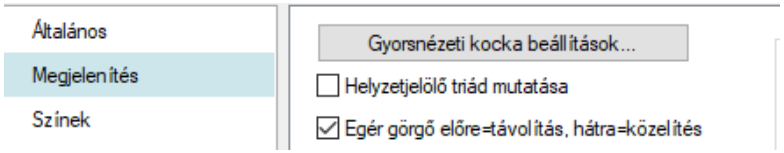

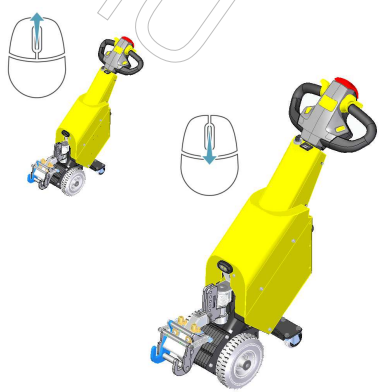

BME.EPIM.HU

Függőleges Dokkolható Ablak (FDA)

- A vízszintes eszköztárt felváltja a FDA
- Az ablak az általunk definiált helyen fog megjelenni

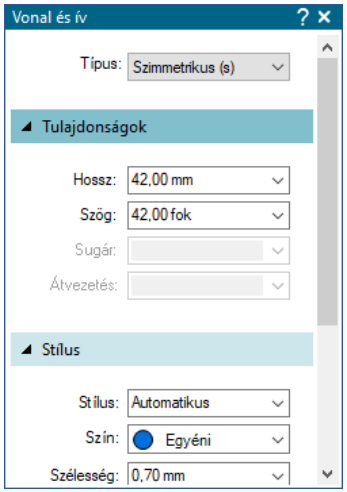

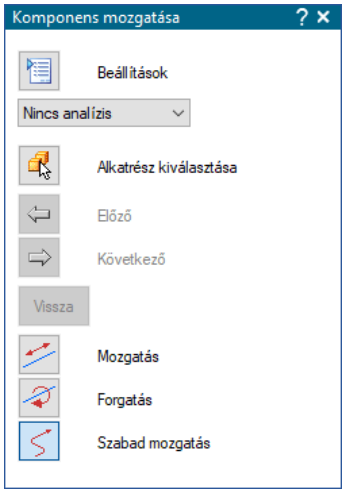

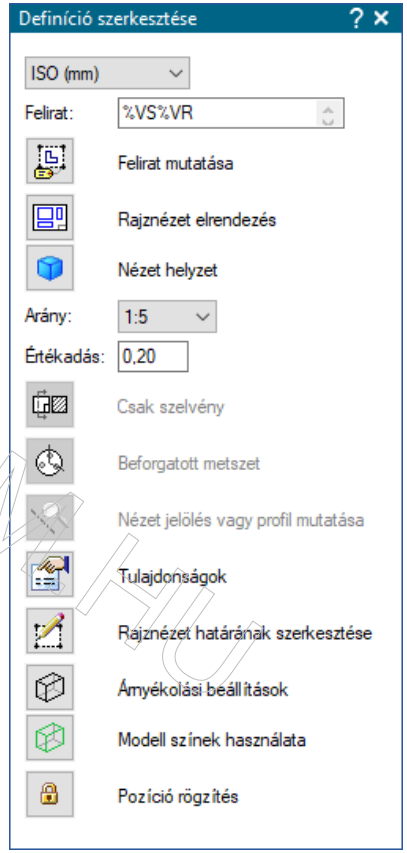

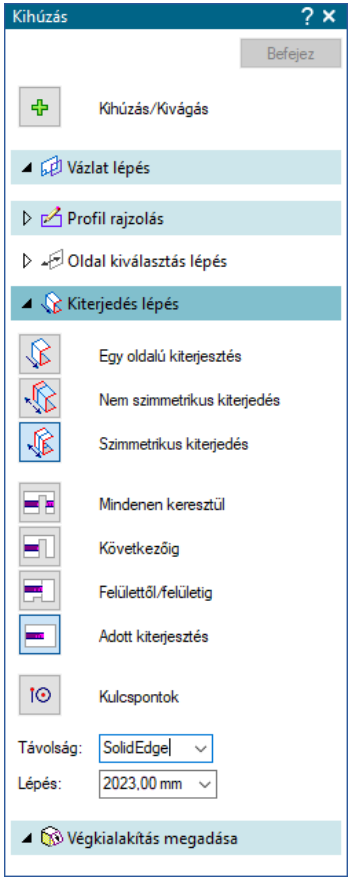

BLOG.EPLM.HU

Objektum érzékeny menü

- Solid Edge 2022 vázlat környezetében jelent meg. Szerelés, Alkatrész, Lemezalkatrész környezetben is elérhető az alakelemek módosításakor
- Az alakelemek módosításakor alfunkciók is kiválaszthatók közvetlenül a menüben, így kevesebb kattintással is elérhetők a megfelelő funkciók
- Grafikus ablakban és EdgeTárban is kiválasztható
- Kikapcsolható a Beállítások/Segítségek menüben
- Több elem kiválasztásakor is működik

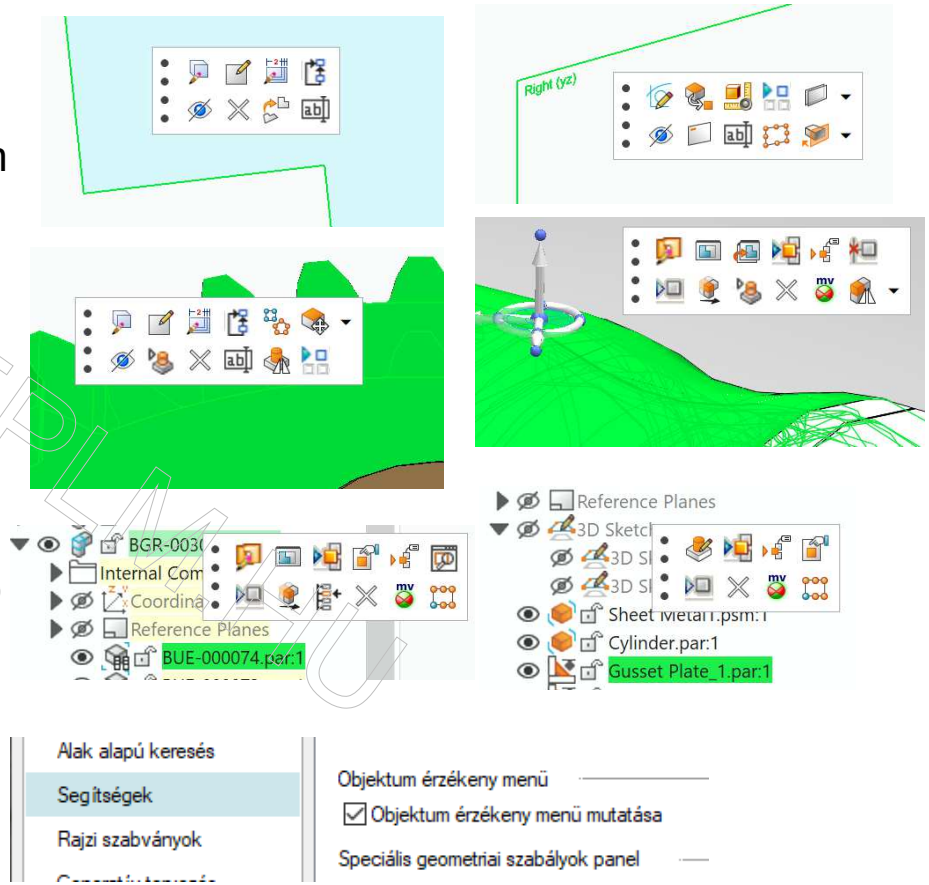

BLOG.EPLM.HU

Objektum érzékeny menü

- Bal oldali fogóval áthelyezhető

- Szerelés környezetben a kormánykerék mellett jelenik meg

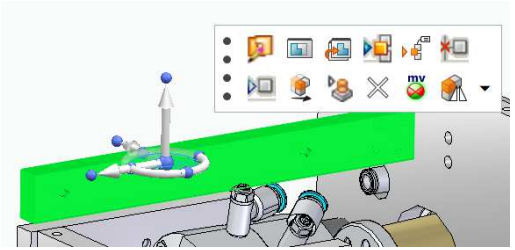

- Felület prioritás és téglalap kijelölés esetén is használható

BLOG.EPLM.HU

Szerelés

BLOG.EPLM.HU

Szerelési alakelemek

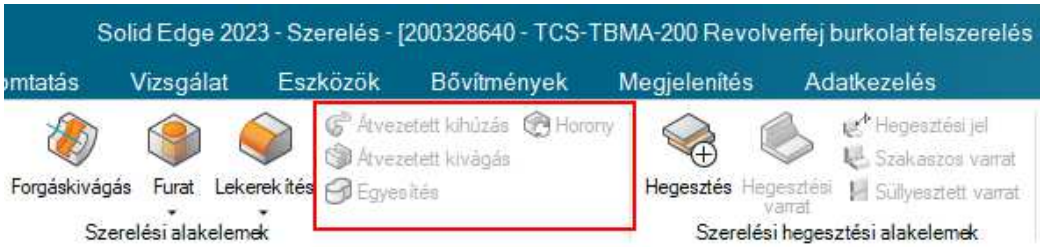

Új szerelési alakelemek

- Átvezetett kihúzás
- Egyesítés
- Horony
- Átvezetett kihúzás
  - 2023 verziótól a Kivágás parancs működik azonos szerelési szinten és alszerelésekben is. Azok a Tartószerkezet elemek is kivághatók, amelyek alszerelésekben találhatók.

Új funkciókat kaptak:

- Klónozás
- Duplikálás

BLOG.EPLM.HU

Átvezetett kivágás

- Átvezetett kivágás szerelésben
  - Hasonlóan kiválasztható 1 vagy több útvonal és keresztmetszet is
  - Több testen is működő kivágás

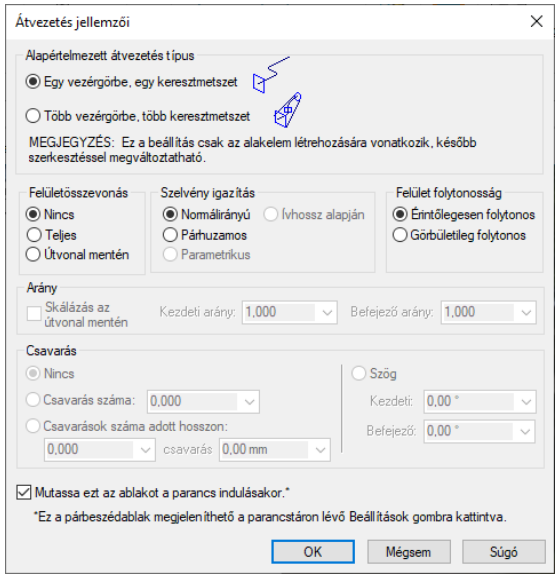

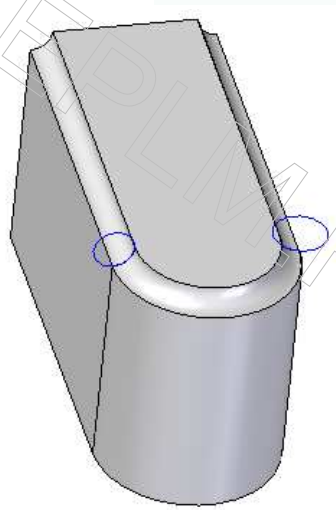

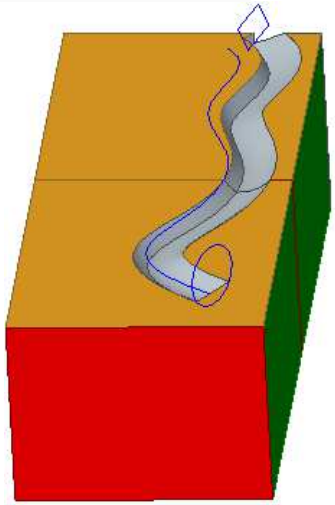

BLOG.PLM.HU

Horony parancs

- Horony parancs szerelésben
  - Hasonlóan az alkatrész környezetben megszokottakhoz
  - A horonyközéppont használható hengeres illesztéshez
  - Egyszerre több test is kivágható vele

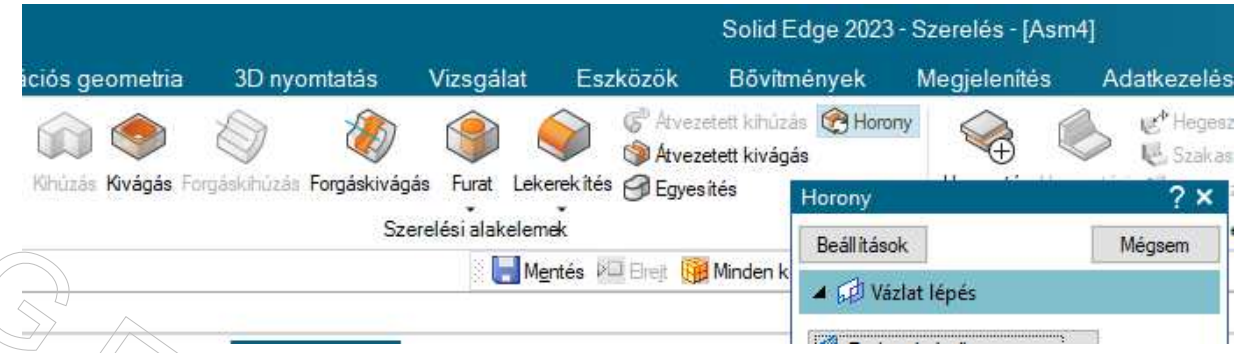

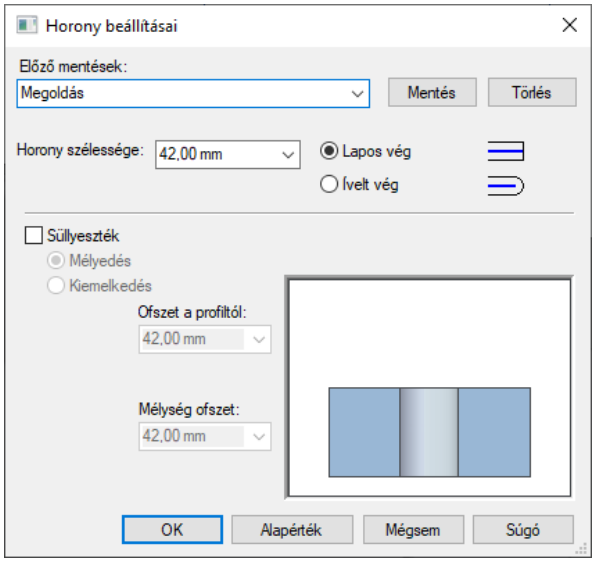

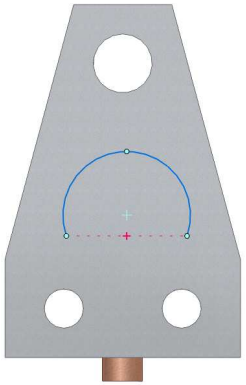

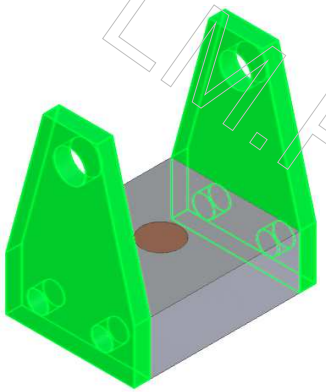

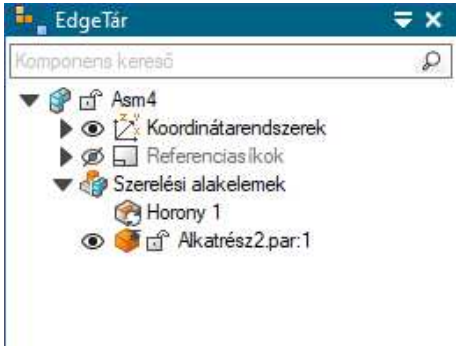

BLOG.EPLM.HU

Egyesítés

- Egyesítés parancs szerelésben
  - Egyesít két szerelés testet
  - A EdgeTárból törölhető

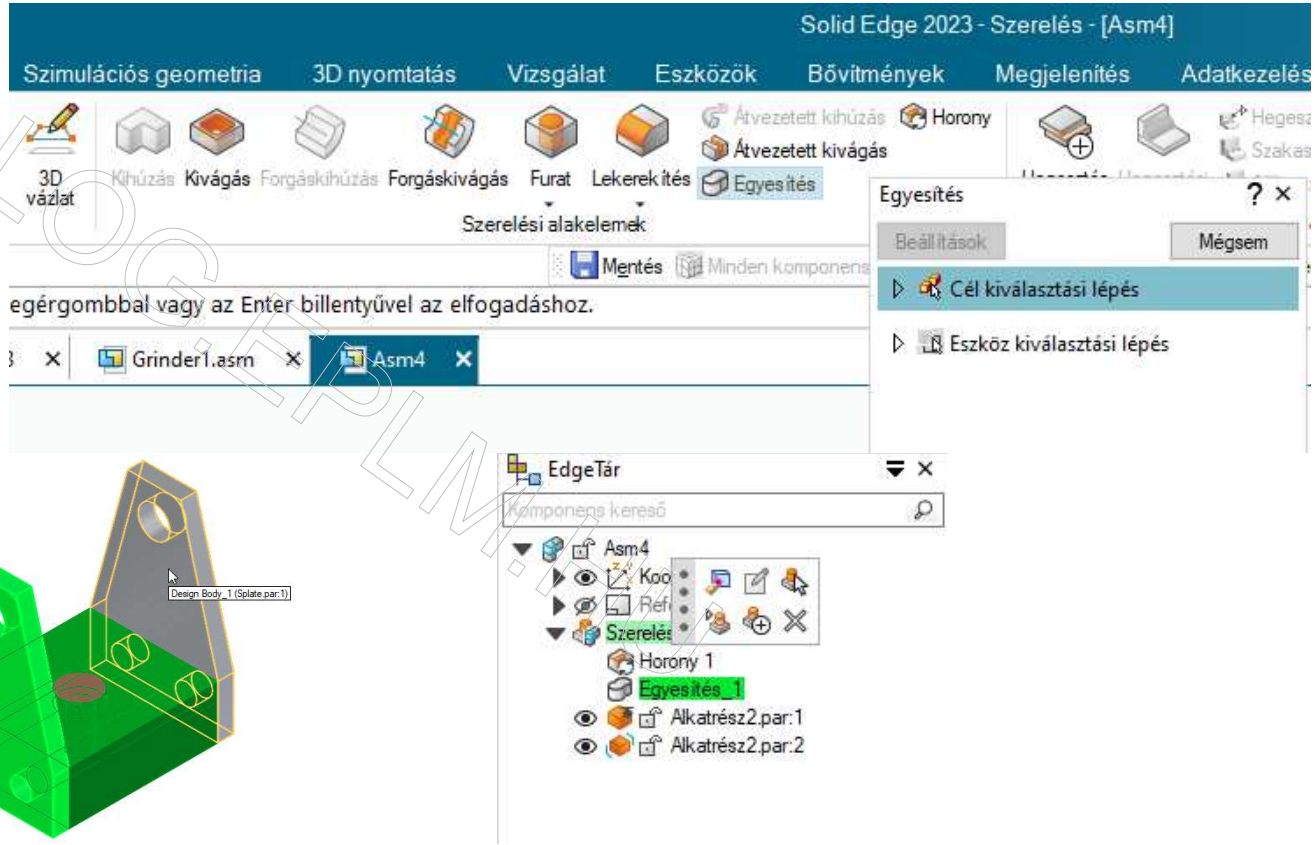

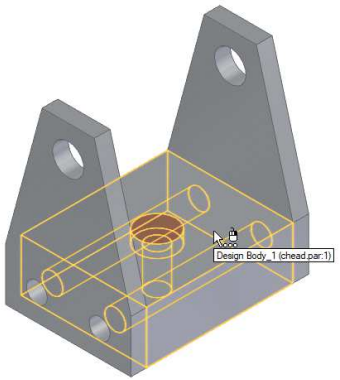

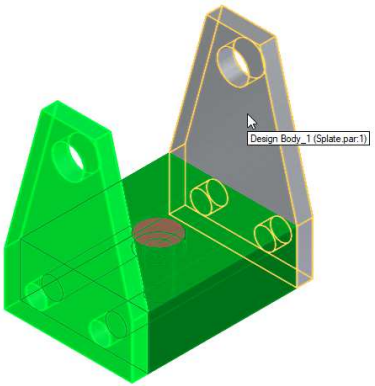

BLOG.TPLM.HU

Vizuális robbantás

- Gyors robbantási eszköz
- Köztes nézetben való vizsgálatok elvégzéséhez. A nézet egy csúszka segítségével állítható
- Lépésenként robbantás lehetőséggel, az alszerelések tovább maradnak egyben

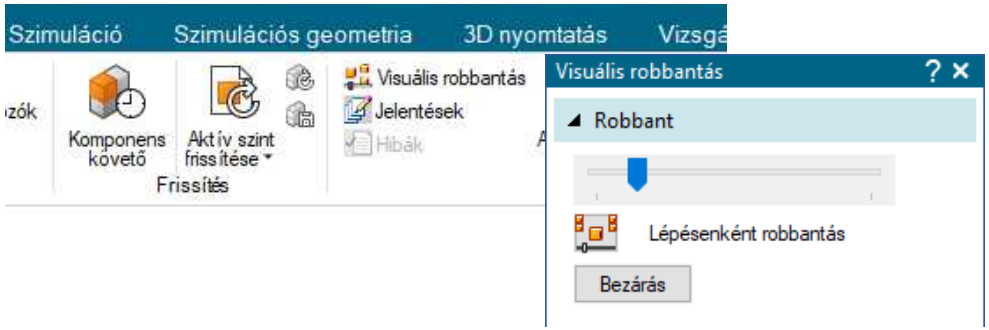

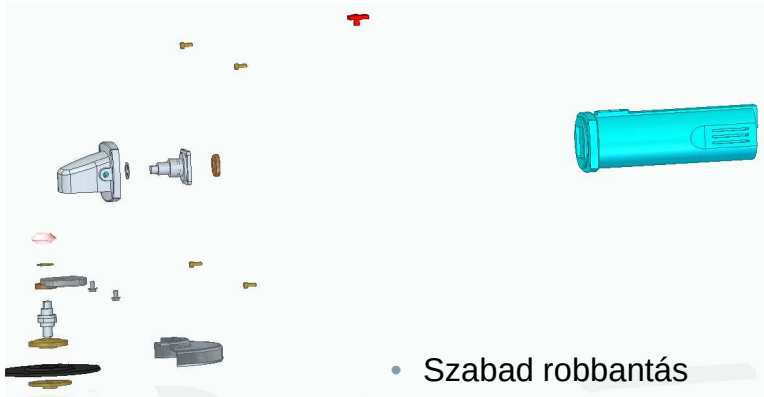

- Szabad robbantás

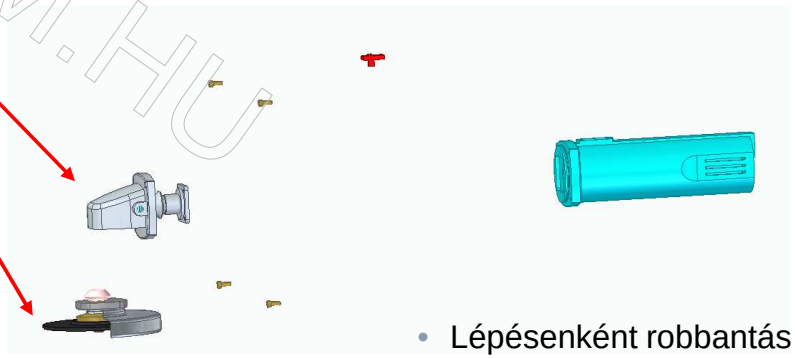

- Lépésenként robbantás

BLOG.PLM.HU

Rögzített kényszerek – Előre definiált kényszerek használata a szerelésben

- Rendeljen hozzá vagy definiáljon kényszereket a szerelésben
- Szereljen be automatikusan alszereléseket, akár többször egymás után gyorsan, zökkenőmentesen a nevesített hivatkozások felhasználásával

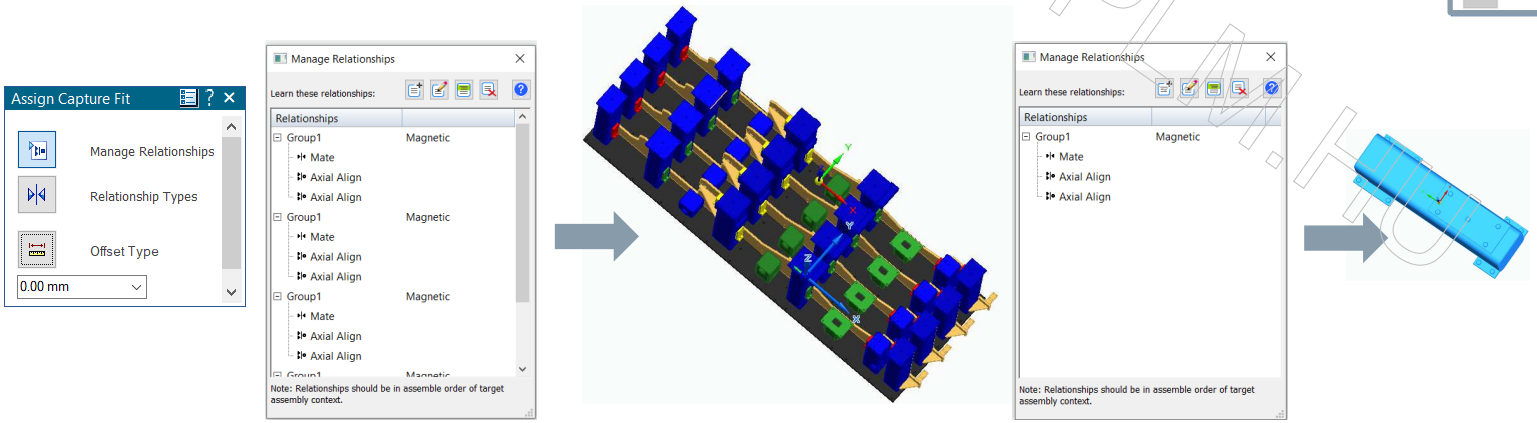

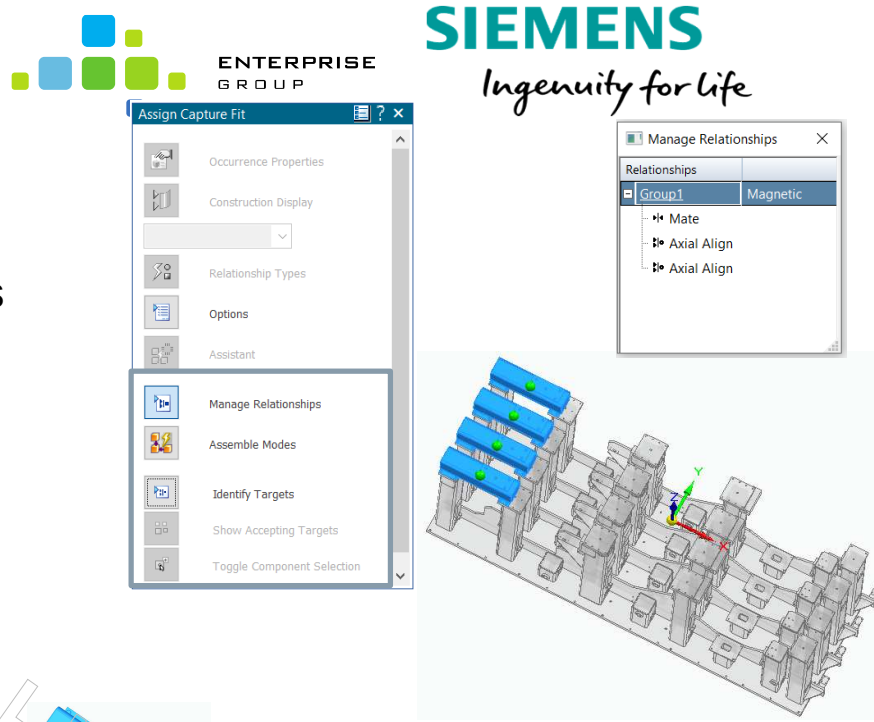

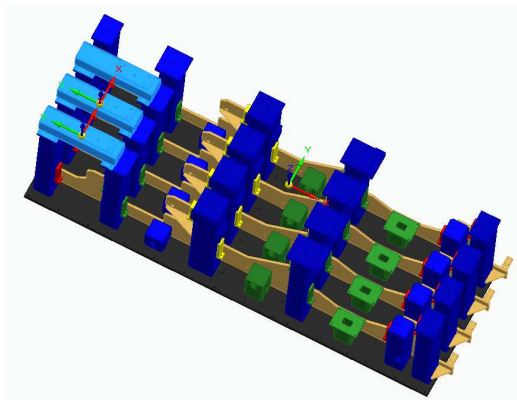

BLOG.EPLM.HU

Rögzített kényszerek használata – alszerelés beszerelés támogatása

- A forrásalkatrész/alrészegység duplikációjának támogatása az alrészegységen és annak alrészletein lévő azonos név szerinti csoporthivatkozás miatt
- A nem résztvevő elemek elhalványítása
- Rögzített kényszerek típusának váltása alkatrész és szerelés környezetben.
- Hengeres illesztés ‚nem forgatható' –ként lesz definiálva alkatrész és szerelés környezetben

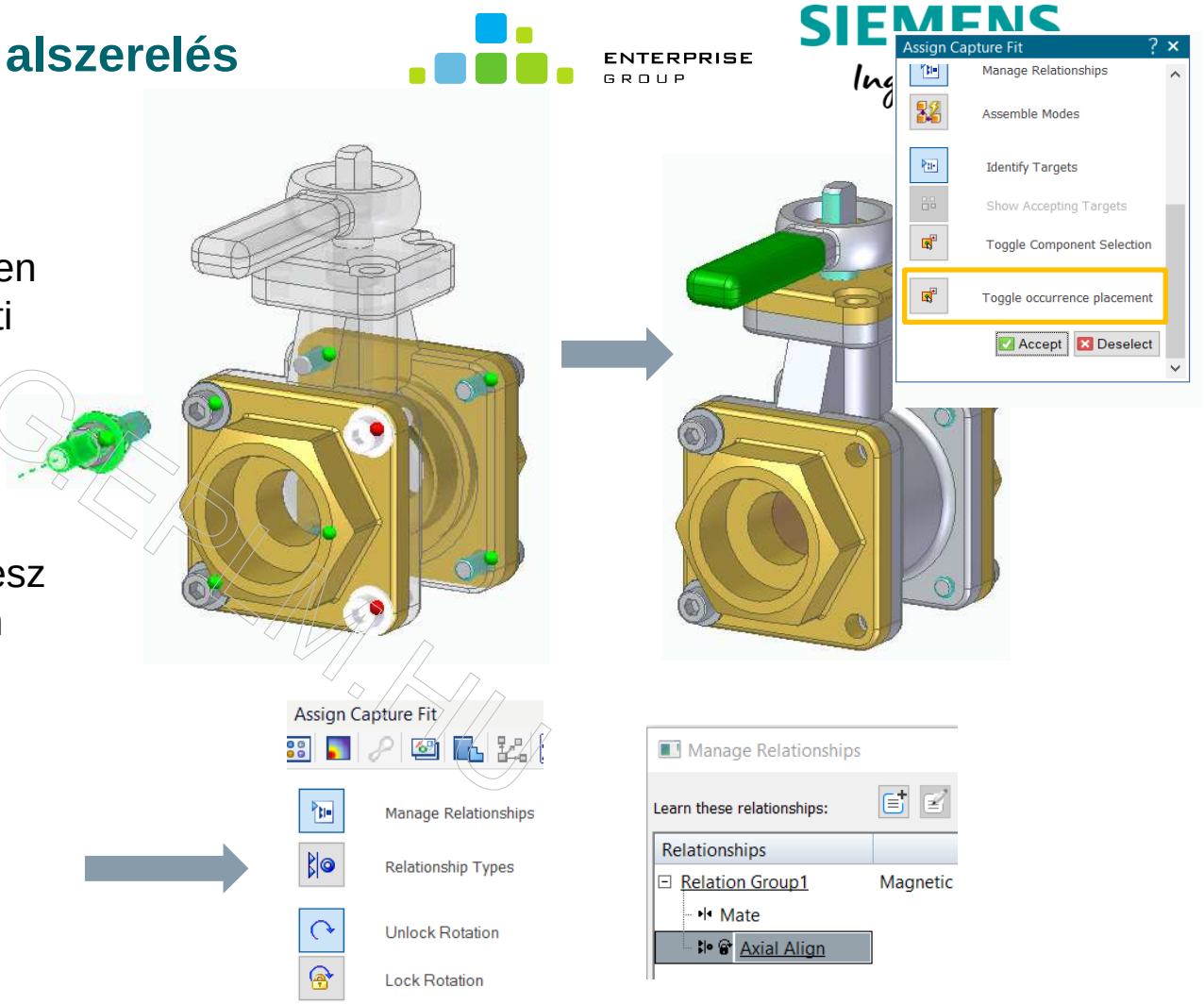

BLOG.EPSW.HU

Tartószerkezeti elemek összevágása

- A korábban nem megfelelő sarokkialakítást javították a 2023-as verzióban

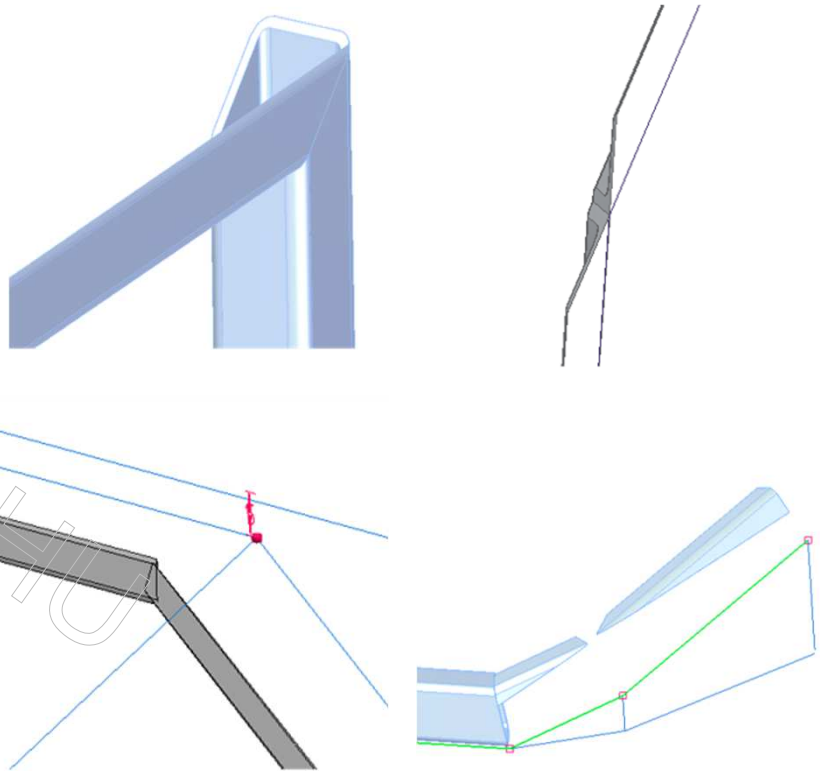

BLOG.EPLM.HU

Keresés opció az könyvtárakban

- A keresés opció elérhető mostantól az alábbi Edgetárakon:
  - Alkatrészkönyvtár
  - Alakelemkönyvtár
  - Szimbólumok
- A keresés mező autókitöltéssel segíti a keresett elem megtalálását

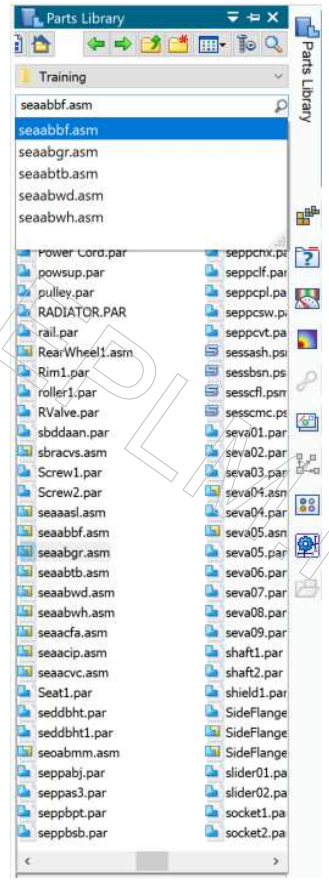

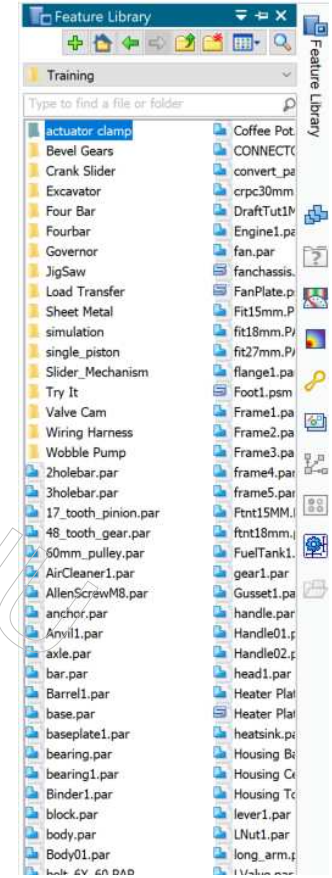

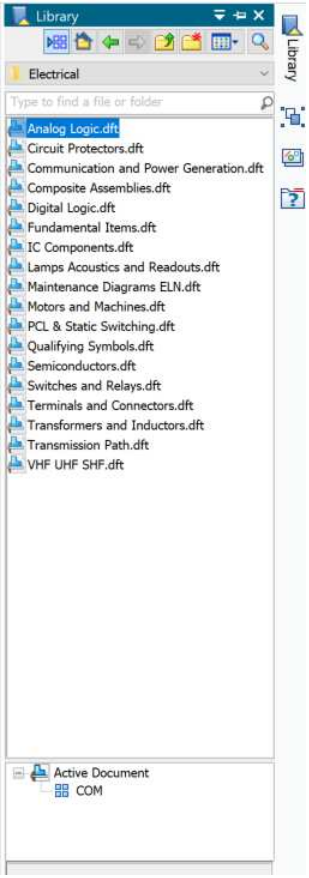

BLOG.PLM.HU

Metszett felületek elszínezése

- Alkalmazható metszet és metszet síkok alapján parancsoknál
- Elérhető alkatrész/lemezalkatrész és szerelés környezetben
- Szerelés esetén a metszett alkatrészeknek eltérő szín állítható be
- Új opció a színkezelőben: *metszett felületek*

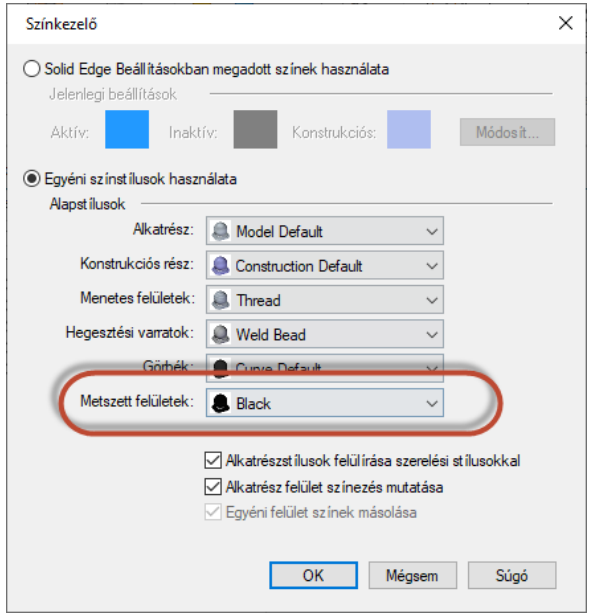

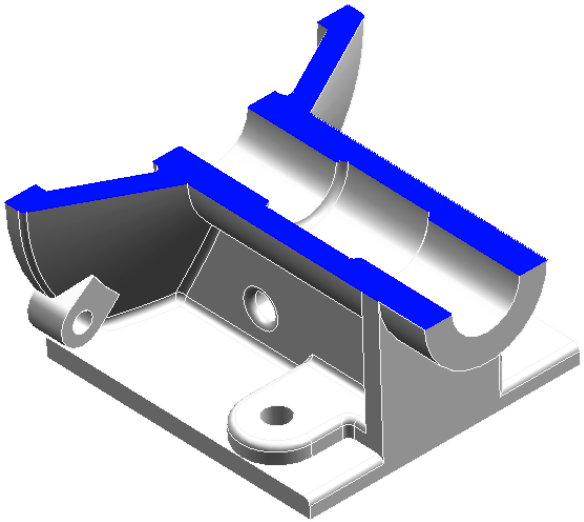

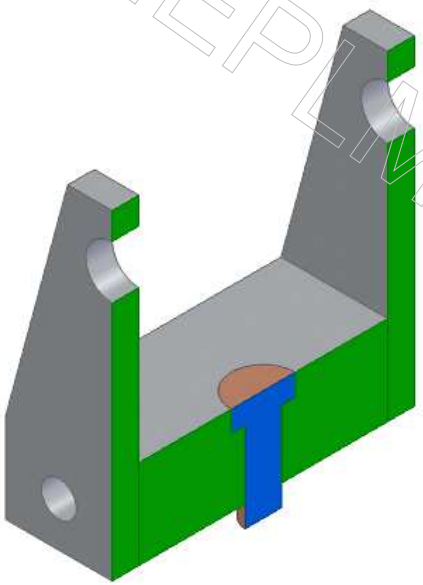

BLOG.EPLM.HU

Solid Edge Mérnöki kézikönyv

- Nagyfelbontású monitoron az ablak feliratai gombja összecsúsztak
- SE2023 már igazodik a nagyobb felbontáshoz

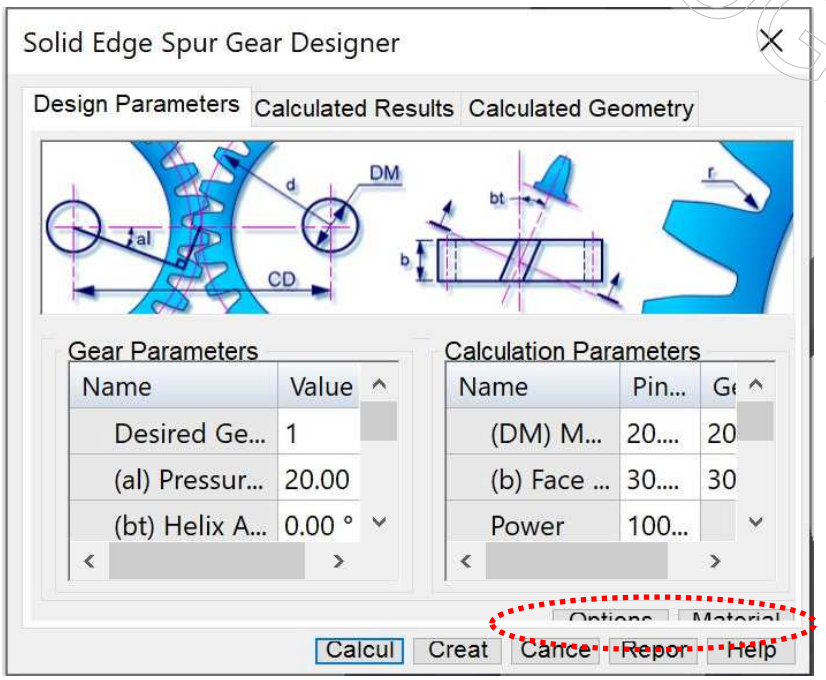

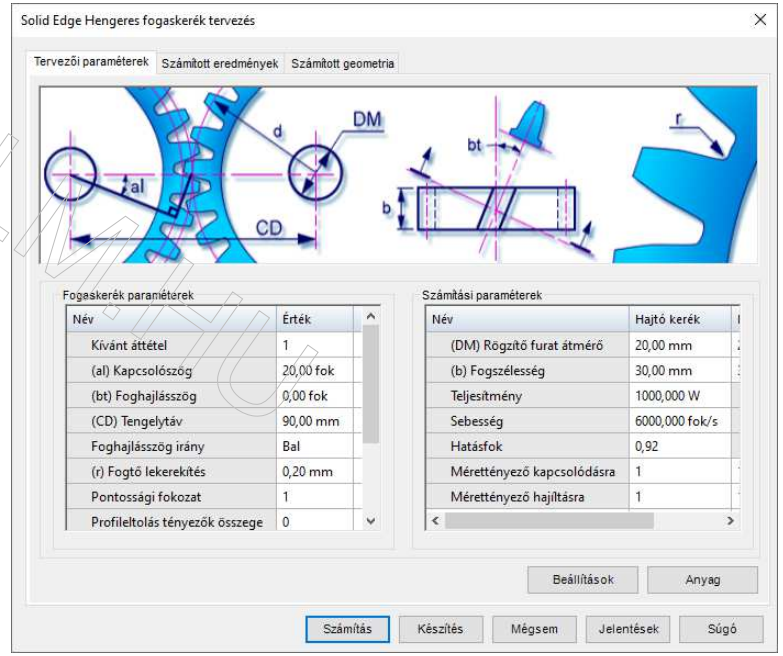

BLOG.EPLM.HU

Szerelés – Betekintő mód

BLOG.EPLM.HU

Betekintő mód fejlesztései

Új asszisztens

- Segíti a felhasználót, hogy most a betekintő módban van
- Ebből az asszisztens ablakból is elérhető a szerelés szerkesztése és a szerelés megnyitása mint opciók
- A „?” segítségével további információk kaphatók a betekintő módról

Jelentések

- A jelentések elérhető már a betekintő módban is.
- A jelentések parancs hozzáfér a beépített alkatrészek tulajdonságihoz is.

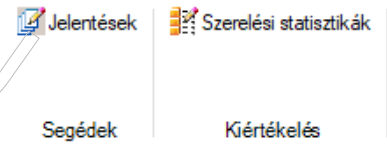

Szerelési statisztika

- A szerelési statisztika kinyeréséhez nem kell megnyitni szerkesztésre a szerelést, a parancs elérhető a betekintő módban is.

Kiválasztás kezelő mód

Forgatás elem körül opció

BLOG.EPLM.HU

Mérés a Betekintő módban

- A legfelső szintű szerelés elemei mérhetők a betekintő módban
- Támogatott mérési módok:
  - Szögmérés
  - Távolság mérés
  - Gyors méretezés
  - Elem információk
  - Normálirányú távolság mérés
  - Minimális távolság mérés

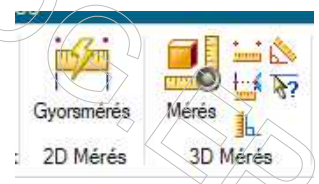

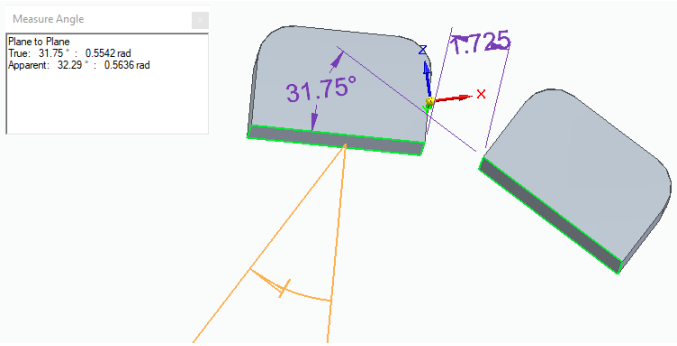

A betekintő módban végzett mérések csak tájékoztató jellegűek!

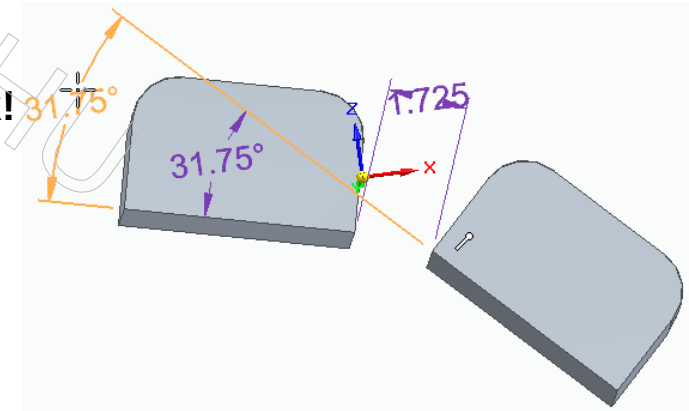

BLOG.ERPLM.HU

Alkatrész

BLOG.EPLM.HU

Zárt vázlat azonosítása

- A zárt vázlat azonosítása parancs használatával megjelenítheti a zárt vázlat régiókat. Egymást fedő régióknál eltérő színskála használata lehetséges
- A SE beállítások/ színek opciónál adható meg a régiók színe és átlátszósága
- Alapértelmezett régió szín és átlátszóság mellett megadható a zárt vázlat színe és átlátszósága is

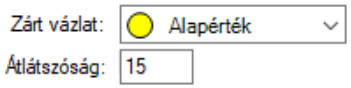

BLOG.EPLM.HU

Vázlattá konvertálás

- Az alakelemek vázlata kivihető az alakelem alól, így más alakelemek számára is hozzáférhető
- Egyszerre több vázlatra is alkalmazható a parancs
- Később átnevezhető a kivitt vázlat
- Ha egy vázlat átalakításra került, onnantól nem vihető vissza az alakelem alá

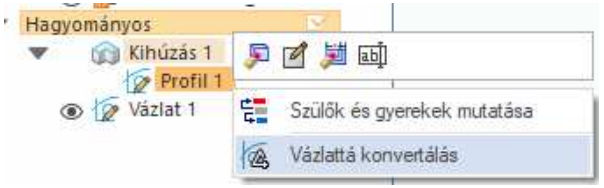

BLOG.EPLM.HU

Felülettől felületig opció fejlesztése

- Anyag hozzáadás / eltávolítás egyetlen parancson belül
- Test hozzáadása opció
- Élhurkok opció használata felületkiválasztás esetén

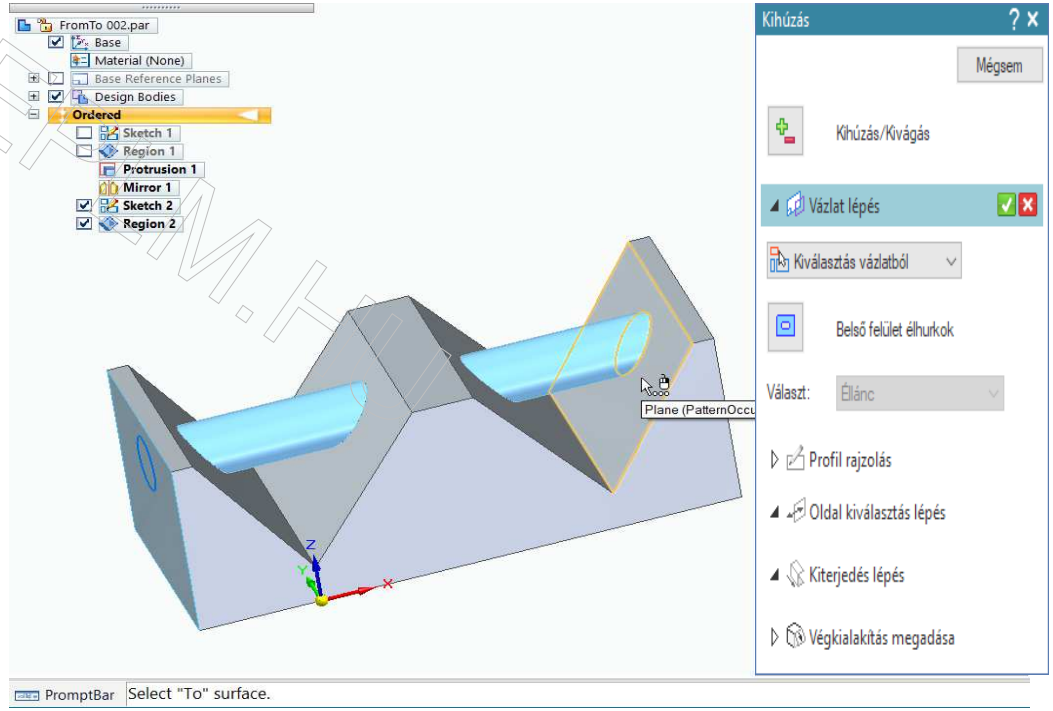

BLOG.EPLAM.HU

Szinkron modellezés – Kormánykerék fejlesztés

- A kihúzás parancs (lineáris vagy forgás) esetén a parancs indítása után a kiválasztást követően nem kell Enter vagy JEG a kiválasztás lezárásához
- A Művelet – objektum felület úgy működik mint az Objektum – művelet folyamat.
- Továbbra is emlékszik a Solid Edge az utolsó beállításokra

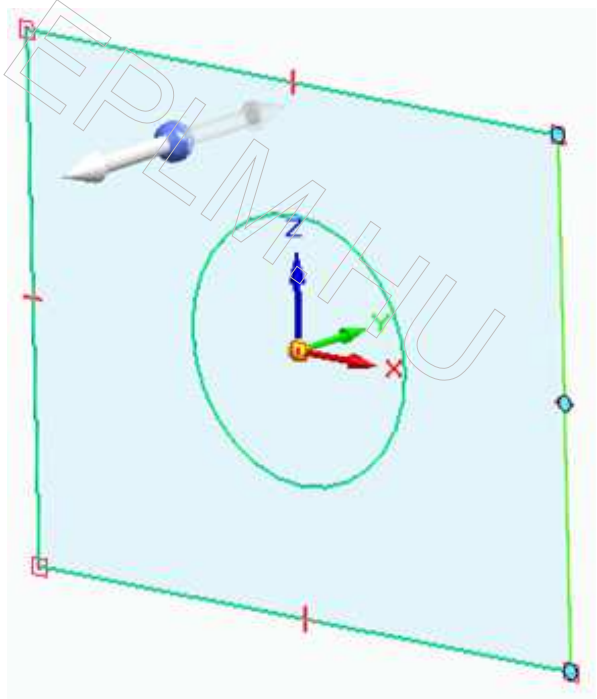

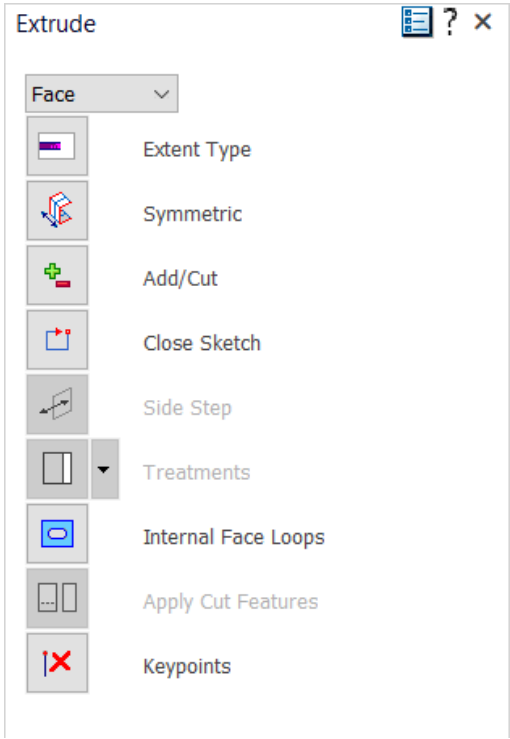

BLOG.TPEM.HU

Objektum – művelet parancsok

- Az objektum – művelet parancsok elérhetők a hagyományos alkatrész/lemezalkatrész környezetben
- Először az objektum kerül kiválasztásra (amivel a műveletet el akarjuk végezni), majd a művelet, amit el akarunk végezni (vagy az objektum érzékeny menüből vagy a menüszalagról)

- Több művelet is támogatja a objektum – művelet végrehajtást
- A támogatott parancsok:

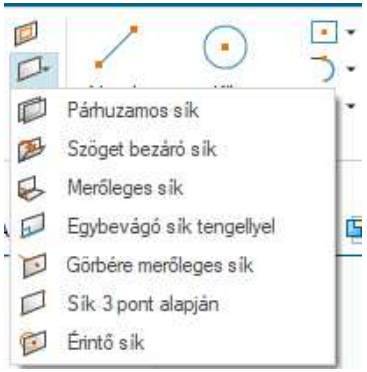

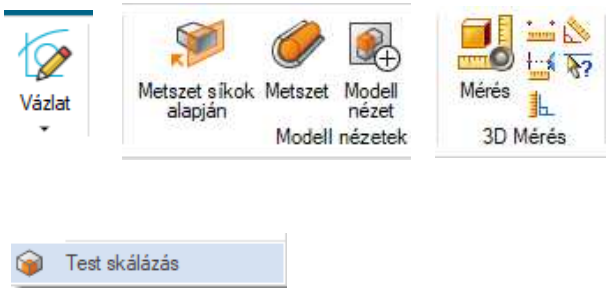

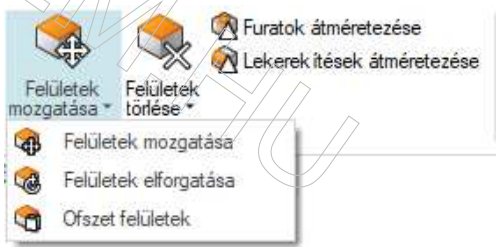

BLOG.PLM.HU

Menet irányultság

- Balmenet lehetősége hozzáadásra került a furat parancshoz
- Alapértelemezett a jobbmenet
- A korábban létrehozott menetek jobbmenetként lesznek jelölve
- A balmenet kódja: LH hivatkozása: %LH

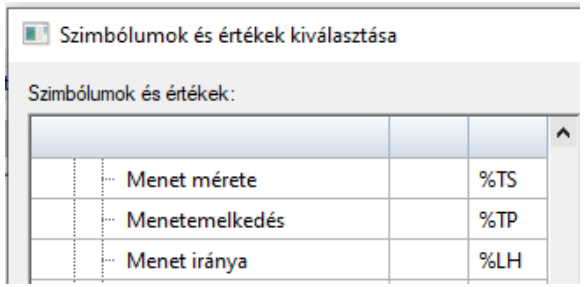

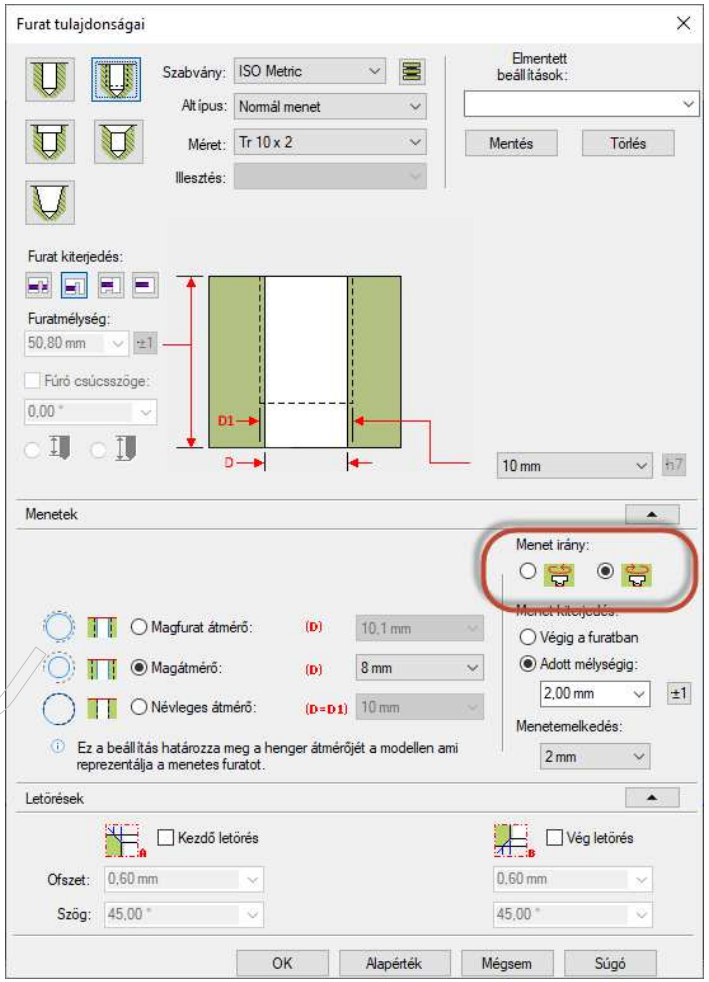

BLOG.EPLM.HU

Generatív tervezés

BLOG.EPLM.HU

Generatív tervezés – Maximális elmozdulás

- Megadható egy pont maximális elmozdulása
- 4 lépésen keresztül egyszerűen definiálható az értéke
- Segítségével pontosabban definiálható a vizsgálat

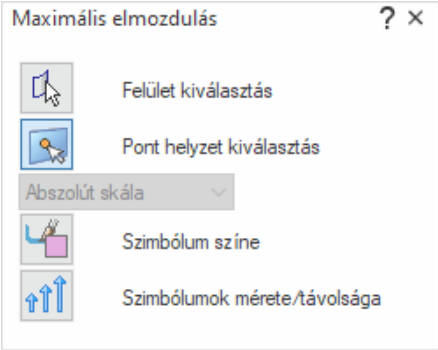

- 1. Lépés: Felület kiválasztása
- 2. Lépés: Vizsgált pont kiválasztása
- 3. Lépés: Irány megadása
- 4. Lépés: Szimbólumok színének és méretének beállítása

Maximális elmozdulás definiálása nélkül

Maximális elmozdulás definiálásával

BLOG.PLM.HU

Generatív tervezés - Síkszimmetria

- A kiválasztott sík(ok)ra szimmetrikus optimalizált modell létrehozása
- 3 típusú sík szimmetria kényszer érhető el.
  - A test felére, negyedére vagy nyolcadára alkalmazható
- Felhasználható a már meglévő sík vagy létrehozható új sík a szimmetria definiálásához
- **Generatív Pro liszensszel érhető el**

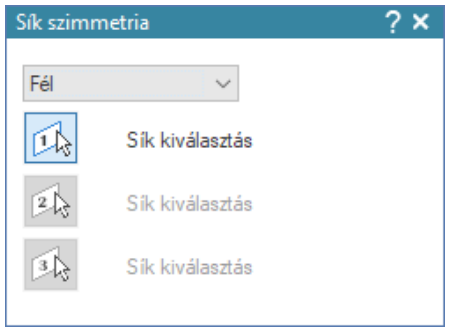

Sík szimmetria nélkül

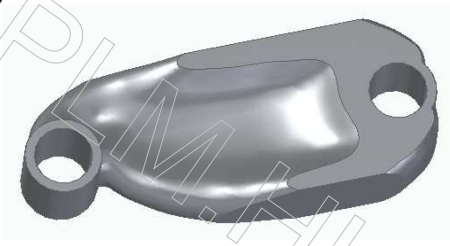

Test negyedére alkalmazott szimmetria esetén

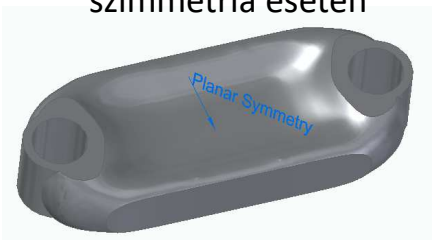

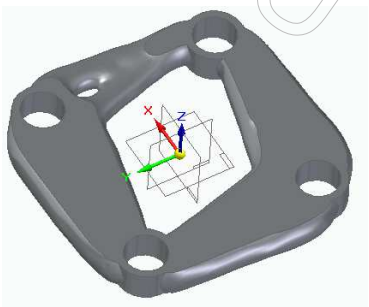

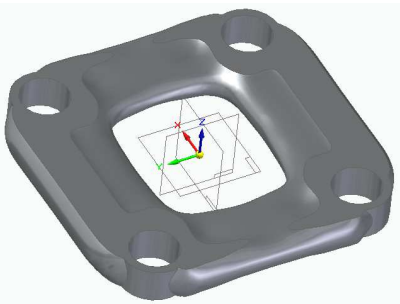

BLOG.PLM.HU

CAD Direct

BLOG.EPLM.HU

SolidWorks fájlok beolvasása beágyazott komponensként

- Beolvashatók SolidWorks fájlok beágyazott komponensként
- A szerelés struktúra és a geometria kerül beolvasásra
- A beolvasás követően a szerelésfájlba kerülnek lementésre a komponensek
    - Nem jön létre külső fájl a meghajtón
- A beágyazott komponensek opció hozzáadása a beállításokhoz
- A régi lehetőség továbbra is rendelkezésre áll, ha ezt a beállítást nem használja

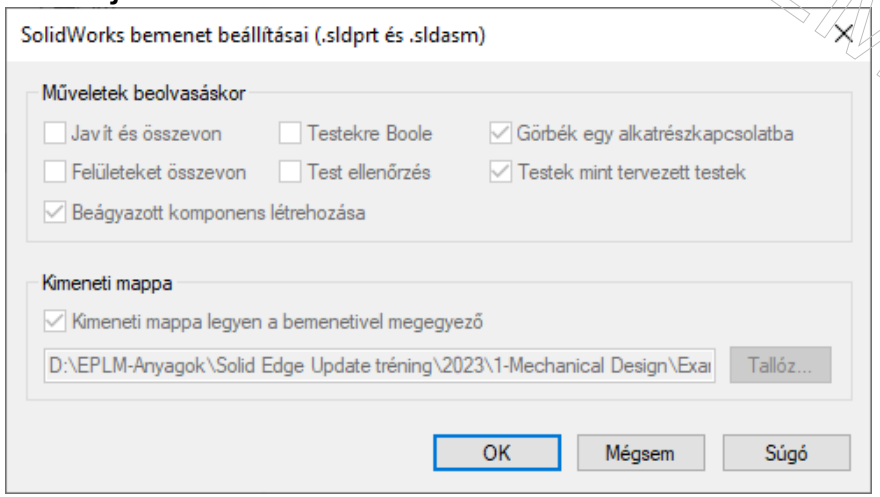

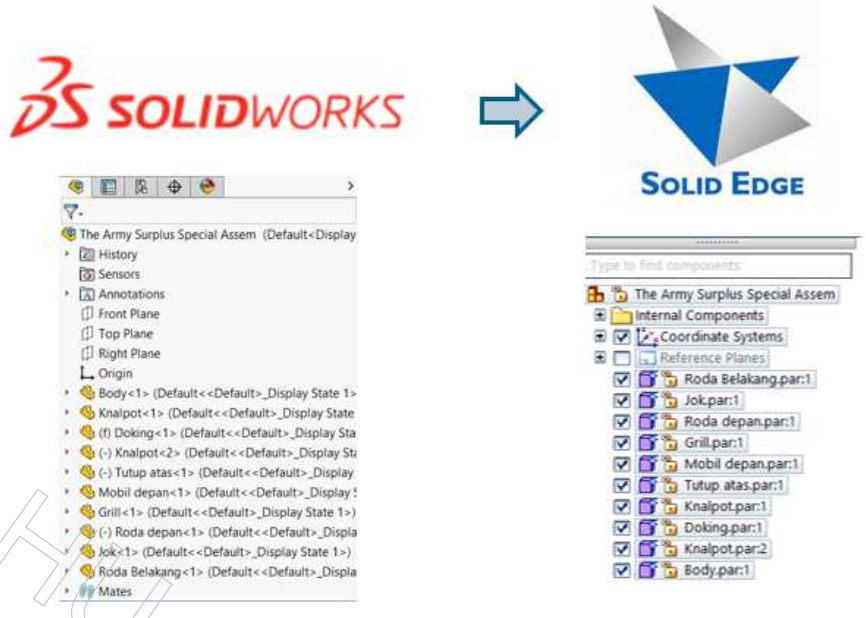

BLOG.EPLM.HU

CAD Direct támogatás SolidWorks esetén

- SW fájlok közvetlen beillesztése Solid Edge szerelésbe
- Jelenleg a SolidWorks 2021 vagy korábbi verziók támogatottak
- Aktív kapcsolat a Solidworks és Solid Edge fájlok között
- Beilleszthető elemek:
  - Tervezett testek
  - Felületek
- A beillesztett geometria beágyazott komponensként kerülnek beépítésre
- A beillesztett geometriák felhasználható kényszerezéshez és szerelési alakelemekhez

BLOG.EPLM.HU

CAD Direct geometria frissítése, csatolás megszakítása

- *CAD Direct frissítés*
  - Alkatrész hozzáadás/eltávolítás a szülő szerelésből
  - Alszerelés hozzáadás/eltávolítás a szülő SolidWorks szerelésből
  - Alkatrész/alszerlés pozíció változás SolidWorks fájlban
  - Test hozzáadása SolidWorks alkatrészben
  - Test pozíció változás a SolidWorks alkatrészben
  - A felhasználónak először a SolidWorks fájlt kell elmenteni, utána lehet frissíteni a Solid Edge fájlt
- *Csatolás megszakítása*
  - Független beágyazott komponens lesz létrehozva
  - A link megszakítása után a SolidWorks fájl változtatásával nem változik a beágyazott komponens
  - A megszakított link nem állítható vissza

BLOG.TPLM.HU

CAD Direct támogatás Parasolid számára

- Parasolid fájl közvetlen beszerelése Solid Edge szerelésbe
- Az a parasolid fájl, ami beimportálható Solid Edgebe az használható a CAD Direct parancsnál
- Csatolás jön létre a parasolid és a Solid Edge fájl között
- Beilleszthető elemek
  - Tervezett test
  - Felületek
  - Görbék
- Beágyazott komponensként jönnek létre a CAD direct paranccsal létrehozott elemek
- A létrehozott elemek felhasználható szerelési kényszerekhez/ szerelési alakelemekhez

BLOG.EPLA.HU

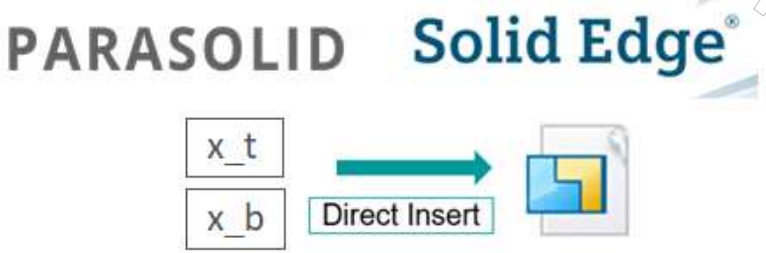

CAD Direct támogatás STEP számára

- Támogatott STEP formátumok
  - STEP, stp
  - AP203, AP214 & AP242
- Az a STEP fájl, ami beimportálható Solid Edgebe az használható a CAD Direct parancsnál
- Csatolás jön létre a STEP és a Solid Edge fájl között
- Beilleszthető elemek
  - Tervezett test
  - Felületek
  - Görbék
- Beágyazott komponensként jönnek létre a CAD direct paranccsal létrehozott elemek
- A létrehozott elemek felhasználható szerelési kényszerekhez/ szerelési alakelemekhez

BLOG.EPLM.HU

CAD Direct geometria frissítés, csatolás megszakítás STEP és parasolid fájl esetén

- *CAD Direct frissítés*
  - Alkatrész hozzáadás/eltávolítás a szülő szerelésből
  - Alszerelés hozzáadás/eltávolítás a szülő STEP/Parasolid fájlban
  - Alkatrész/alszerlés pozíció változás STEP/Parasolid fájlban
  - Test hozzáadása STEP/Parasolid alkatrészben
  - Test pozíció változás a STEP/Parasolid alkatrészben
  - A felhasználónak először a STEP/Parasolid fájlt kell elmenteni, utána lehet frissíteni
- *Csatolás megszakítása*
  - Független beágyazott komponens lesz létrehozva
  - A link megszakítása után a STEP/Parasolid fájl változtatásával nem változik a beágyazott komponens
  - A megszakított link nem állítható vissza

BIOCAD PLM.HU

Beágyazott komponensek átadás más Siemens szoftvernek

- Belső komponenssel rendelkező Solid Edge szerelés megnyitása
  - NX
  - Solid Edge CAM Pro
  - Femap

programban

- JT fájl létrehozása során a beágyazott komponensek is generálva lesznek. (SePvAdp.exe programmal)
- A fizikai jellemzők, merevítőlemezek, tartószerkezeti elemek (melyek beágyazott komponensként lettek létrehozva) megfelelően lesznek létrehozva ezen szoftverekben.

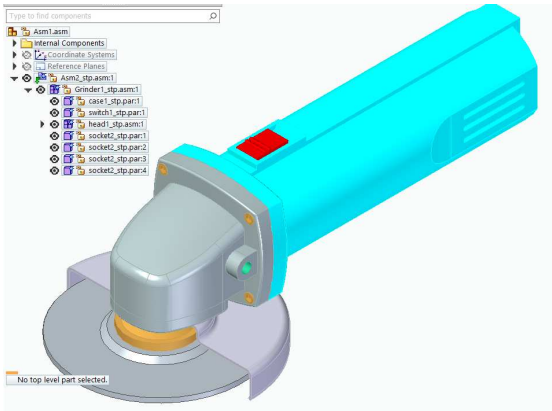

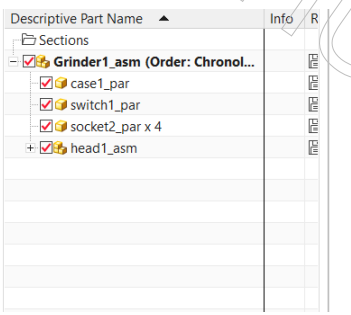

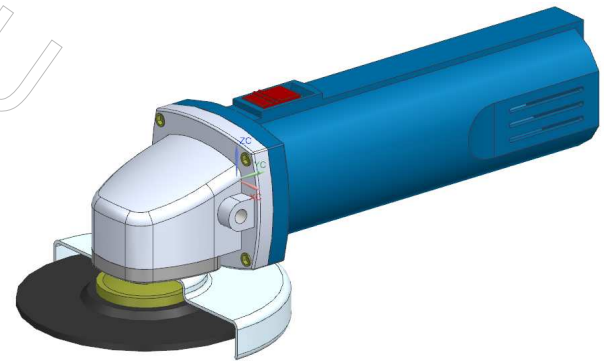

BLOG.PLM.HU

Anyag és tömeg tulajdonságok NX-ben

- Minden Solid Edge anyagjellemző megfelelően át lesz adva az NX számára
- Minden Solid Edge fizikai jellemző megfelelően át lesz adva az NX számára

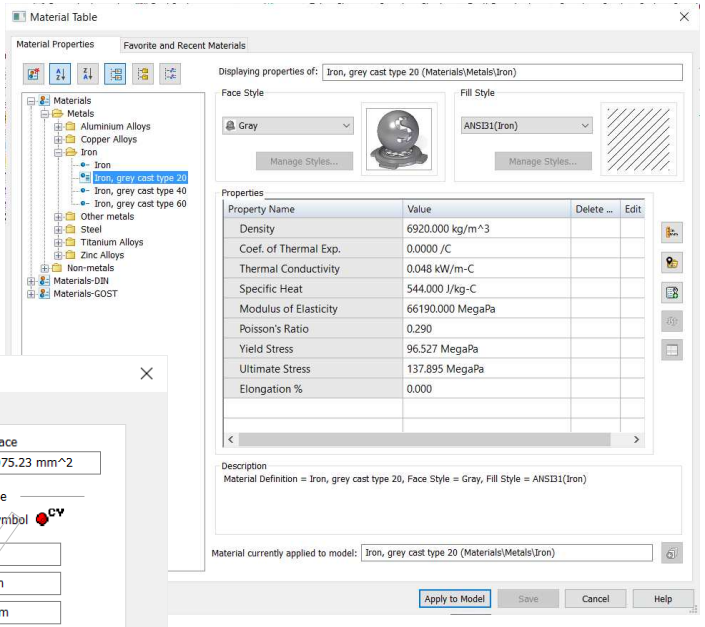

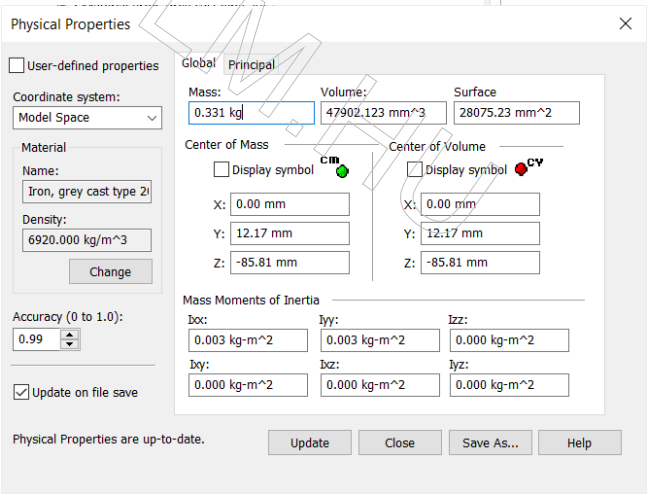

BLOG.EPLM.HU

Invetor migráció

BLOG.EPLM.HU

Inventor migráció fejlesztések

Anyag adatbázis migrálása

+

Furat adatbázis migrálása

+

Migrálás beállítás

+

Migráció módja szinkron/hagyományos

+

Mappa és sablon kiválasztása

→ Új migrációs eszköz nyitólap

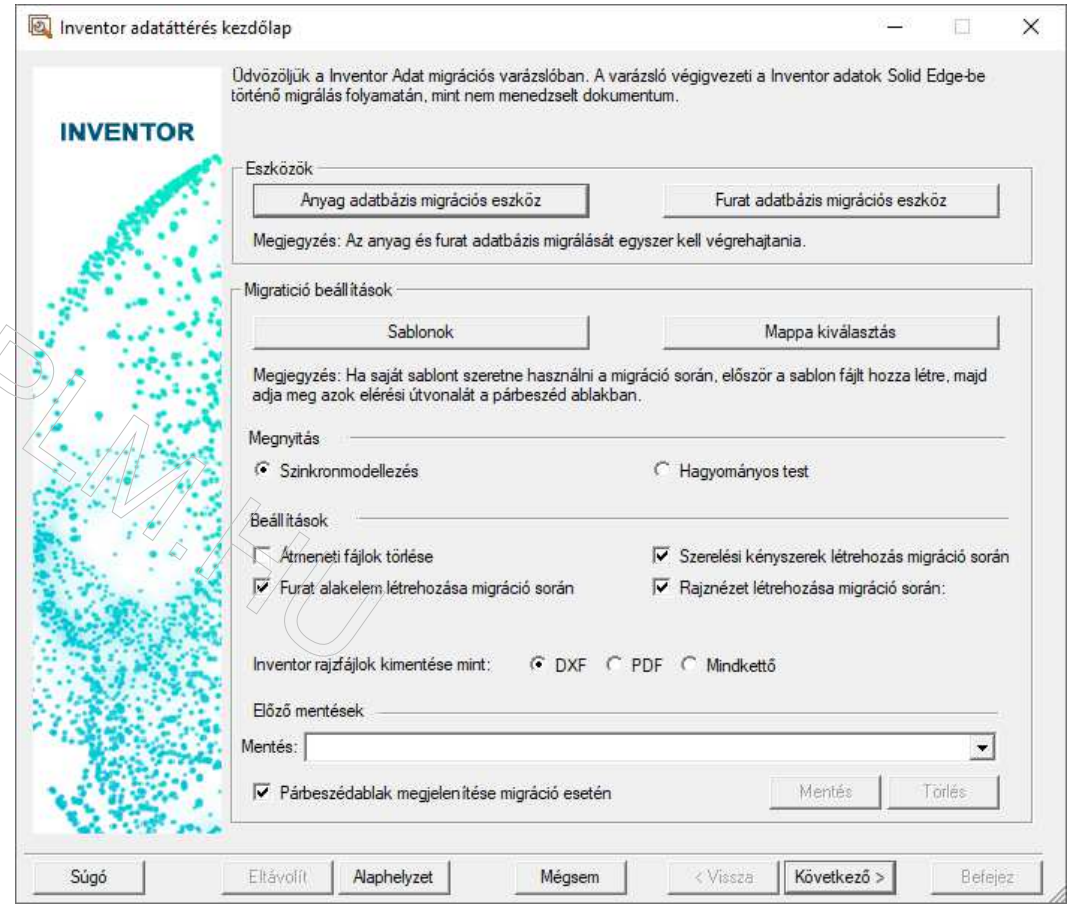

BLOG.EPLAN.HU

Inventor fájlok mappa struktúra megtartás

- A Solid Edge migrálás végén megtartja a kiinduló Inventor mappastruktúrát
- A kiválasztott mappán kívüli fájlok azonos nevű mappába lesznek létrehozva

BLOG.EPLM.HU

Inventor

Data (D:) > Workdir > Test Cases > Inventor > Sample files

Name

- Components
- Stapler.dwg
- Stapler.iam
- Stapler.idw

Solid Edge

Előtte

Data (D:) > Workdir > Test Cases > Inventor > Sample files > SE

Name

- Bottom - Anvil.ipt
- Bottom - Back.ipt
- Bottom - Back_1.ipt
- Bottom - Front.ipt
- Bottom - Master.ipt
- Bottom.iam
- Channel - Base.ipt
- Channel - Bumper.ipt
- Channel - Cover.ipt
- Channel - Hinge Pin.ipt
- Channel - Pusher.ipt
- Channel - Spring Clip.ipt
- Channel.iam
- Stapler.iam
- Stapler.idw

Utána

Data (D:) > Workdir > Test Cases > Inventor > Sample files > SE

Name

- Components
- Stapler.iam
- Stapler.idw

SolidWorks migráció

BLOG.EPLM.HU

SolidWorks migráció fejlesztések

ENTERPRISE GROUP

SIEMENS
Ingenuity for life

Anyag adatbázis migrálása

+

Furat adatbázis migrálása

+

Migrálás beállítás

+

Migráció módja szinkron/hagyományos

+

Mappa és sablon kiválasztása

→

Új migrációs eszköz nyitólap

BLOG.EPLAN.HU

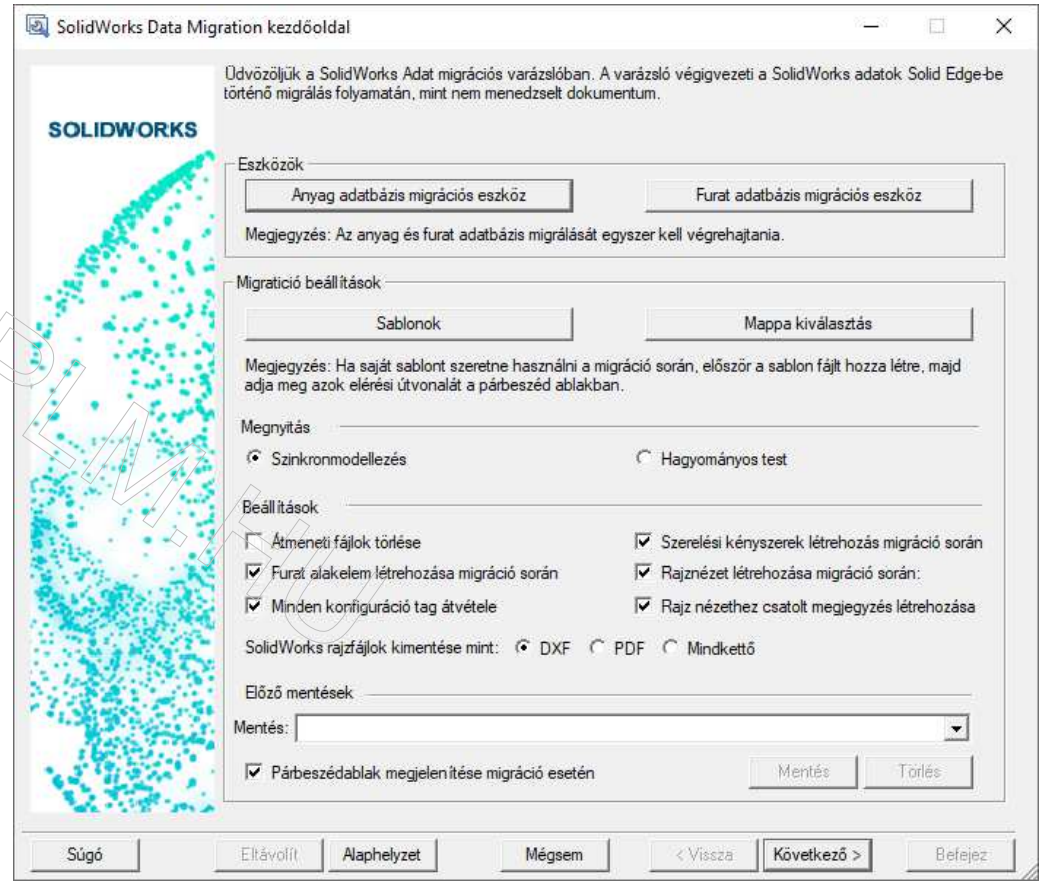

SolidWorks Furat adatbázis migráció

- SolidWorks furat adatbázis adatok *.mdb fájlból a *.sldedb fájlba kerülnek átírásra
- 3 szavány támogatott
  - Helicoil Inch
  - Helicoil Metric
  - HASCO
- SEHolePipeTxtFromSW.exe (felhasználói felület és parancssor támogatás)
- Egyidejűleg több szabvány is migrálható
- Szükségtelen adatbázisok létrehozásának elkerülése migráció során
- Új szabványhoz tartozó furatok felismerésének támogatása
- Furat összerendelés felhasználói felületen keresztül

- *.mdb adatbázis migrálásának támogatottsága
  - SEHolePipeTxtFromSW_Legacy.exe

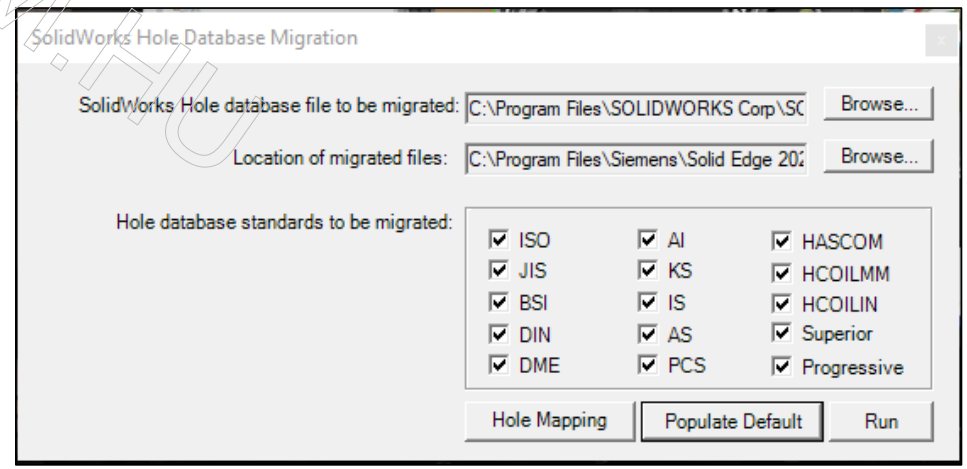

BLOG.PLM.HU

SolidWorks lemezalkatrész migrációs fejlesztések

- A SolidWorks lemezalkatrészek (*.sldprt) Solid Edge lemezalkatrészként (*.psm) lesznek migrálva

BLOG.EPLM.HU

SolidWorks rajz migrációs fejlesztések

- Eltérő rajzlapon lévő kapcsolódó/származtatott nézetek (metszet, kirészletezés)
- Rajznézeten belüli szimbólumok
- Migrációs megjegyzések asszociatív/nem asszociatív rajzi nézetek a felhasználó döntése alapján

BLOG.EPLM.HU

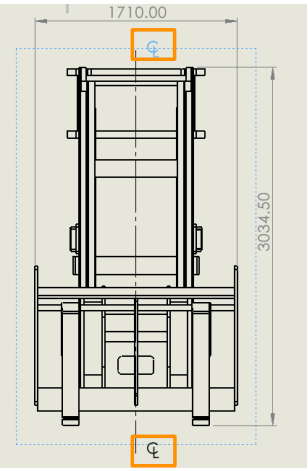

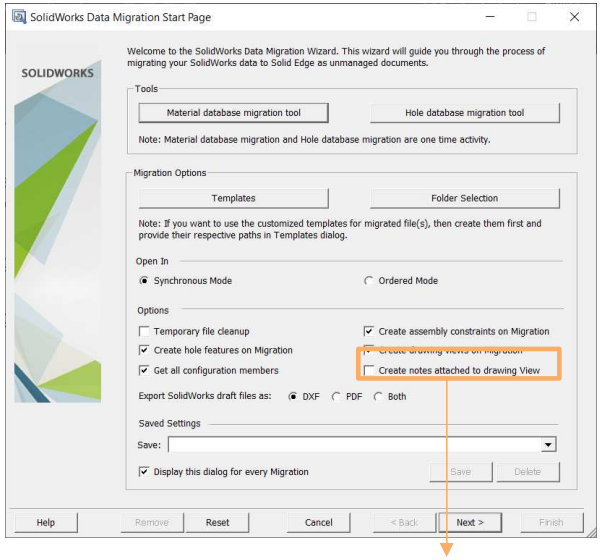

SolidWorks fájlok mappa struktúra megtartás

- A Solid Edge migrálás végén megtartja a kiinduló SolidWorks mappastruktúrát
- A kiválasztott mappán kívüli fájlok azonos nevű mappába lesznek létrehozva

BLOG.EPIM.HU

SolidWorks

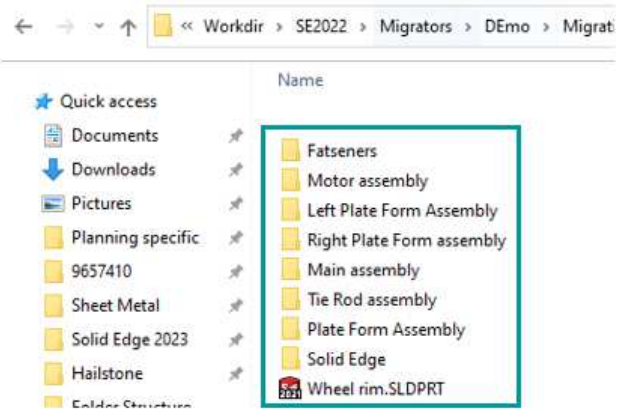

Solid Edge

Előtte

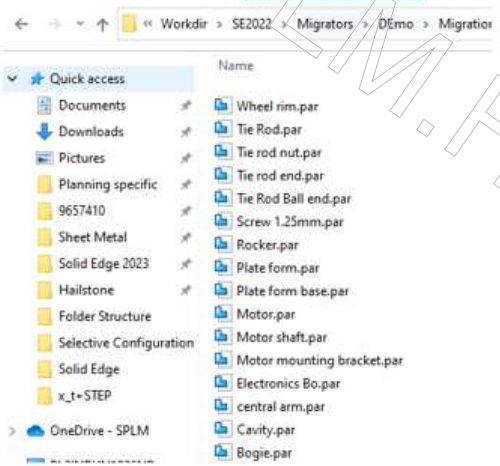

Utána

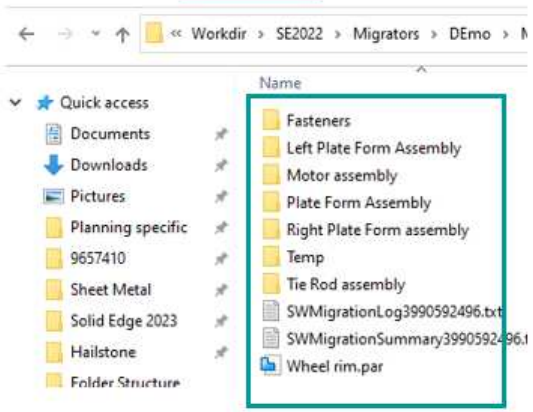

Rajz, PMI és MBD

BLOG.EPLM.HU

Automatikus méretezés

- Alkatrész és lemezalkatrész környezetben használható
- Előre definiált tulajdonságok menthetők: saját furatjelölésekkel, méretstílussal
- Teljes modell és alakelemek külön is kijelölhetők

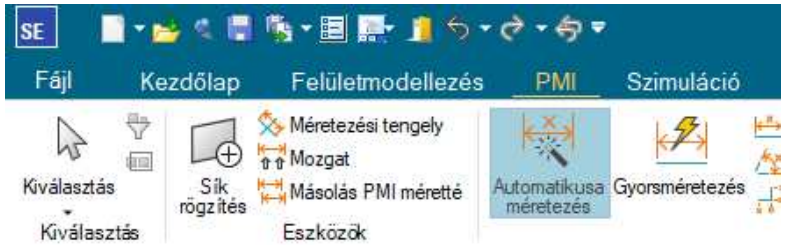

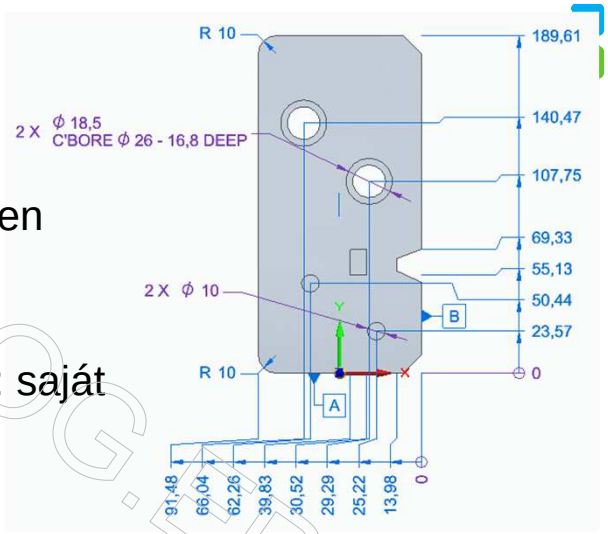

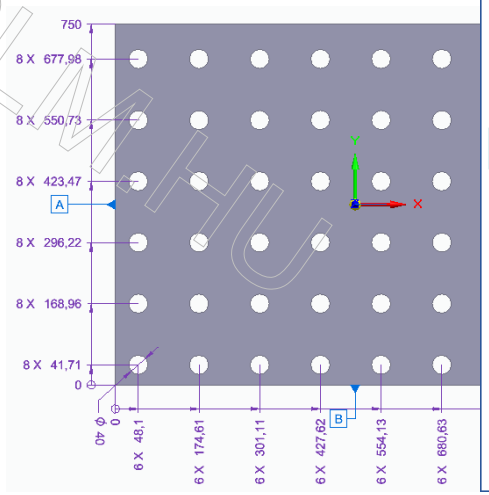

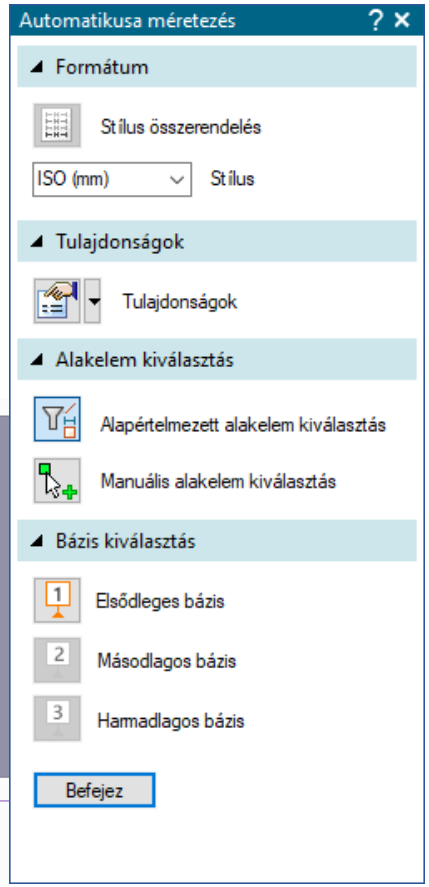

BLOG.PLM.HU

Automatikus méretezés 3D PMI

- Felismertethetők párhuzamos felületek közötti méretek, furatok és lekerekítések alkatrészkörnyezetben

- Hornyok felismerése majd az egyik javító csomaggal érkezik

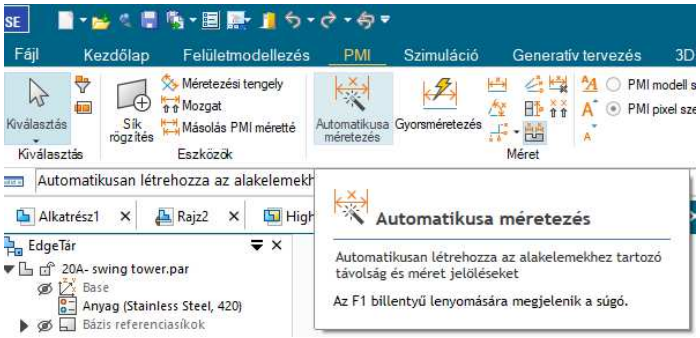

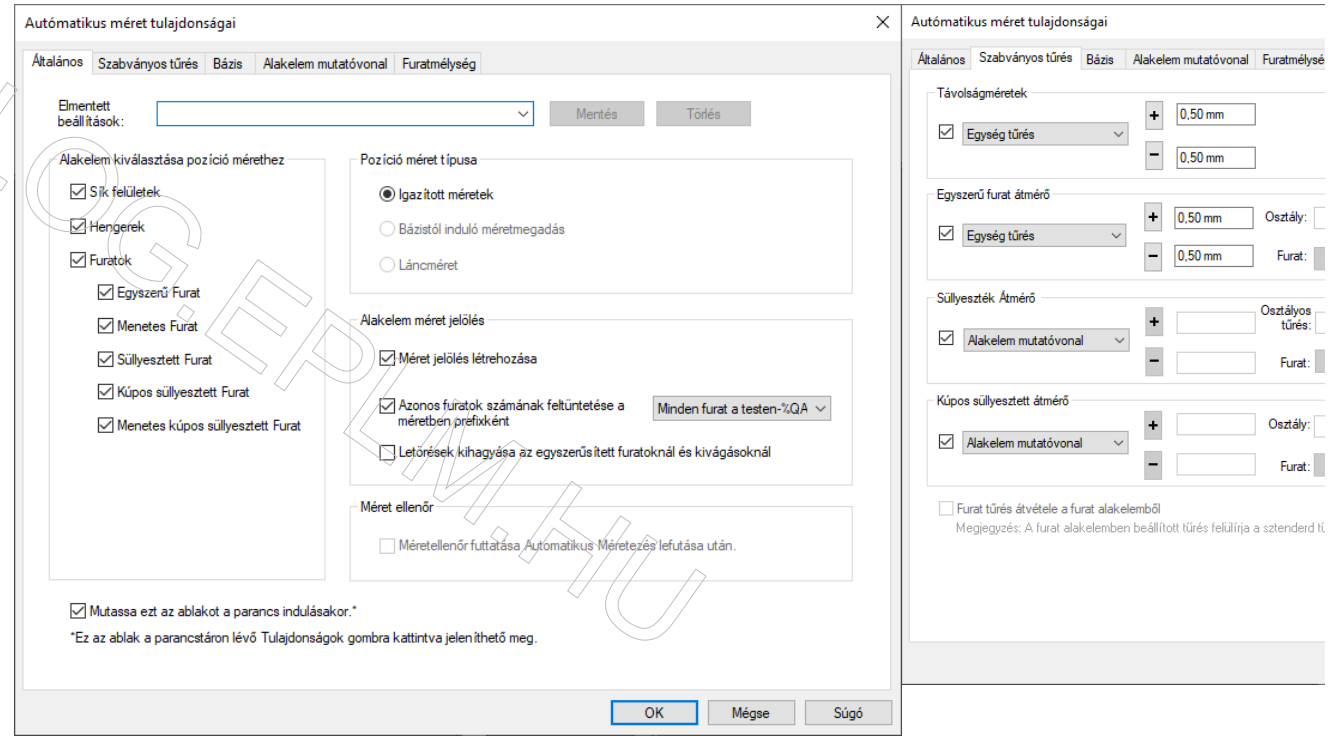

BOG-EPM.HU

Solid Edge Ellenőr

- Megmutatja az alul és a túlhatározott felületeket
- Hiányzó tűrés és méreteket is jelöli
- Színekkel kommunikálva jól láthatók a felületek állapotai
- Solid Edge 2023 második javító csomagtól érkezik

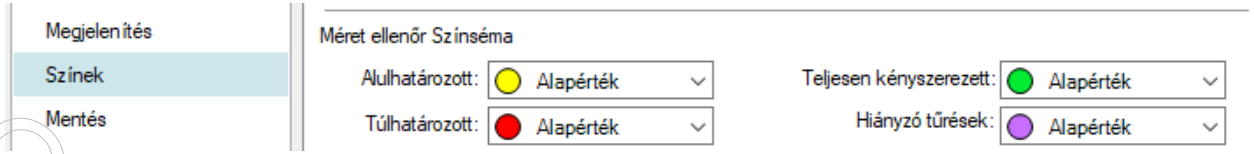

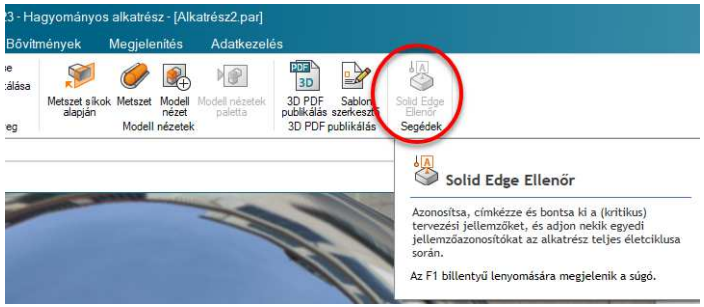

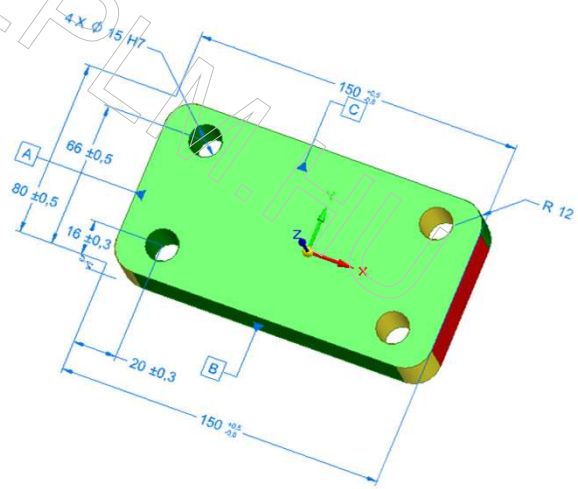

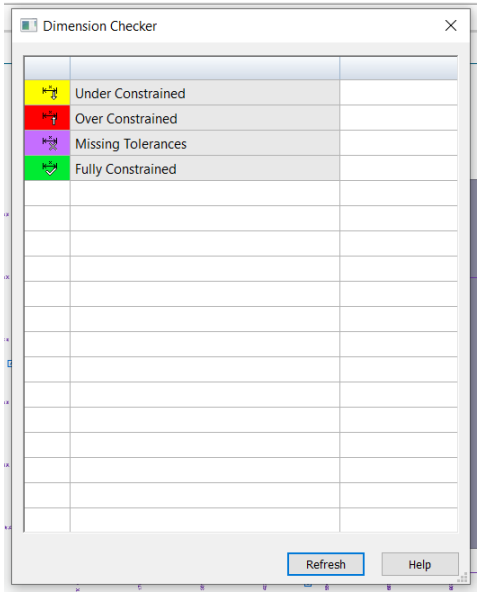

BLOG.EPLAN.HU

PMI Méretek rendezés

Méretek rendezése

- A modellhez igazítja a méreteket
- Kiválasztás segítségével szűrhetők a méretek
- Területhez igazít funkcióval pozícionálhatók a méretek
- Láncméreteket készít

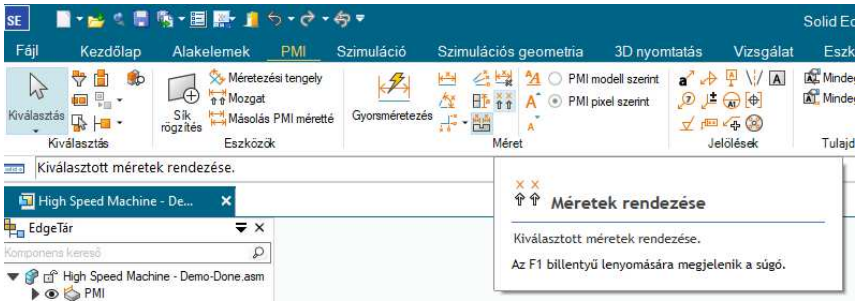

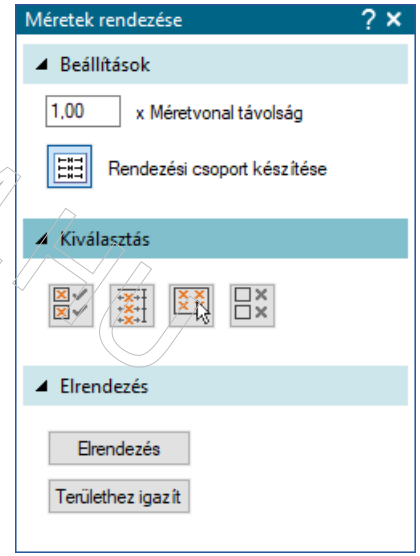

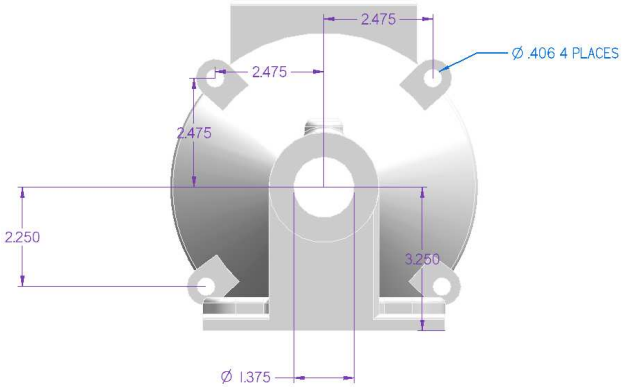

Előtte

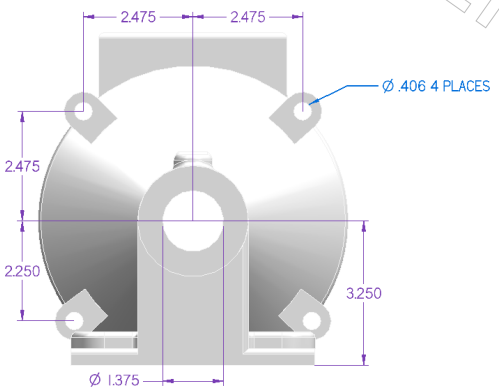

Utána

BLOG.EPLM.HU

Modell nézetek paletta

- **Modell nézetek paletta**
  - Konfigurációkhoz képest a méretek és jelölések elrejtése/mutatása is beletartozik
    - Elrejtett elemek itt is rejtettek, hasonlóan a képernyő konfigurációkhoz
    - Előnézeti képeket tartalmaznak, amik folyamatosan frissülnek
    - Tartalmazz a méreteket és a jelöléseket is

BLOG.EPLM.HU

Modell nézet paletta

- **Modell nézet paletta**
  - Parancsok
    - Új nézet létrehozása

    - A navigációs ablakok léptetése

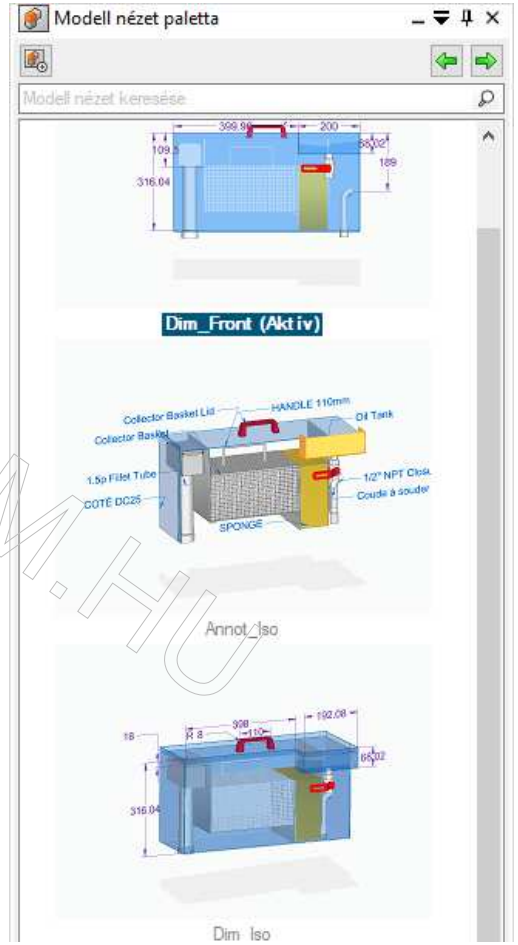

BLOG.EPLM.HU

Modell nézet paletta

- **Nézetből Rajz készítése**
  - Adott nézeten Jobb egérgombbal előhozható a Rajz készítése opció
    - Rajz készítése…
    - Ortogonális nézetek esetén a méretek is megjelennek a rajzon, így gyorsítható rajzok készítése

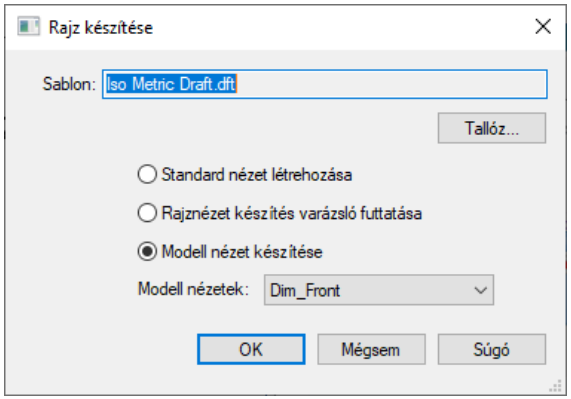

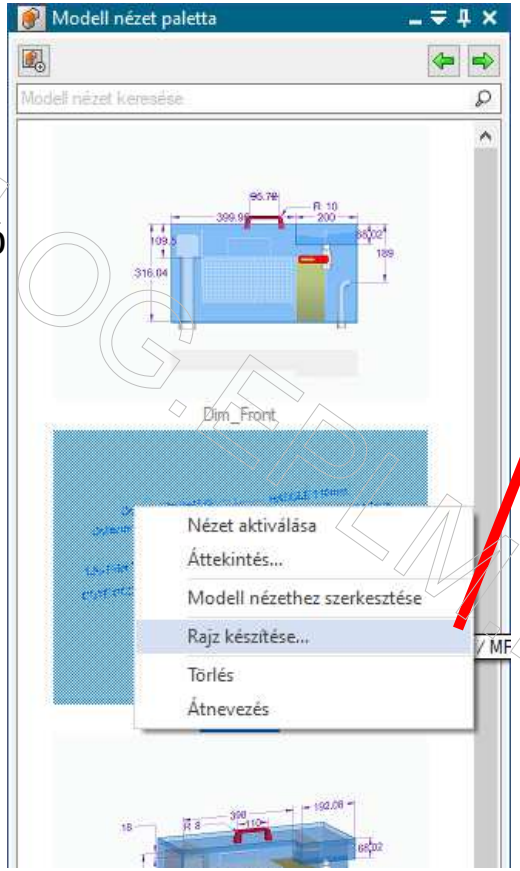

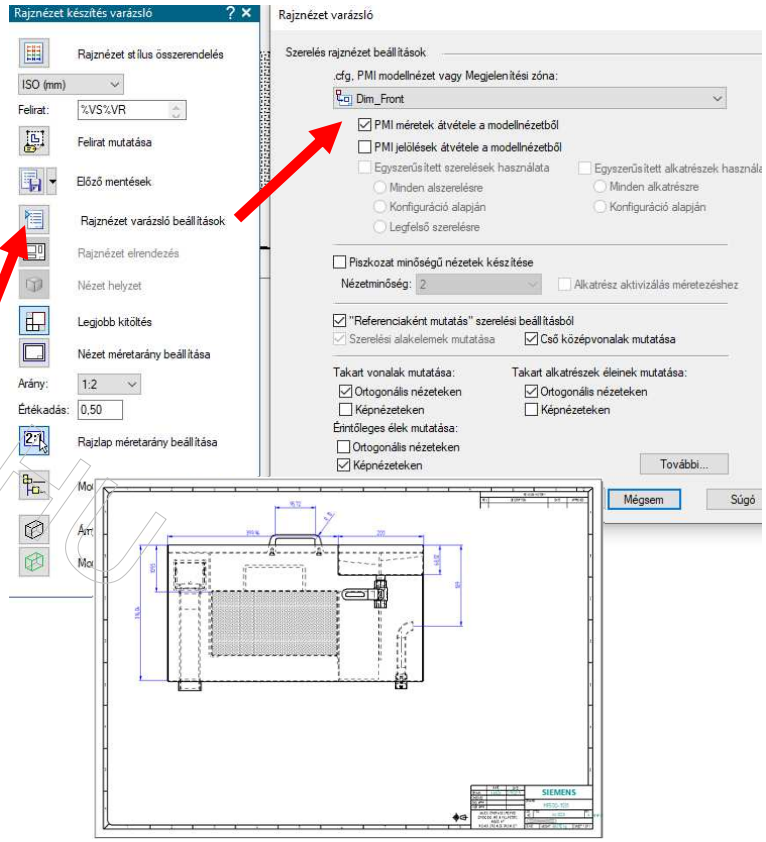

BIOG.EDIMAU

Modell nézet paletta rajz környezetben

- **Modell nézet paletta rajz környezetben**
  - Több nézet esetén azok külön nézeteken jelennek meg
  - Igazítás készítésével összerendelhetők a nézetek

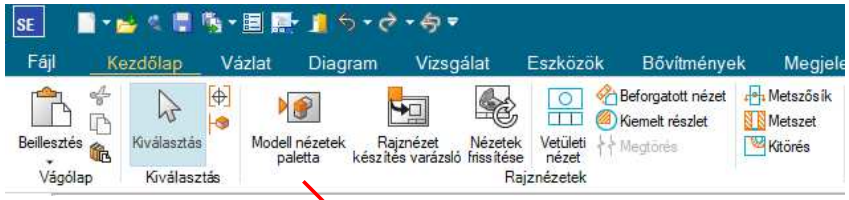

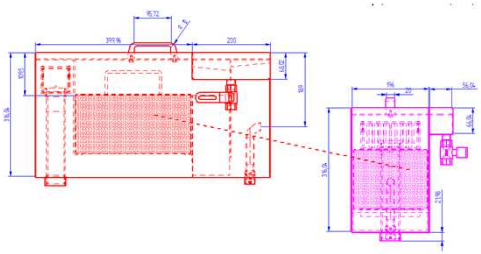

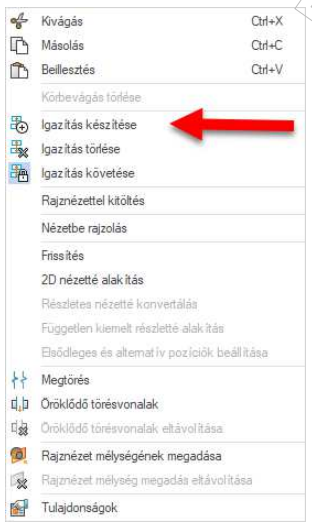

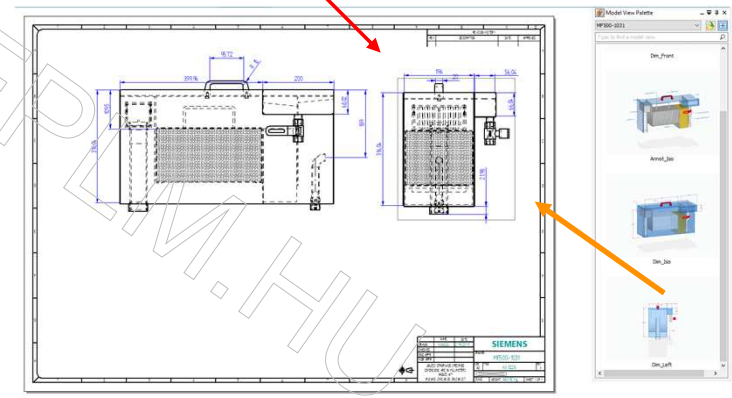

BLOG.PDM.HU

PMI - 3D feliratmező

- Feliratmező:
  - Megjegyzés mentése mint a rajzokon
  - Hasonlóan a rajzon megszokottakhoz

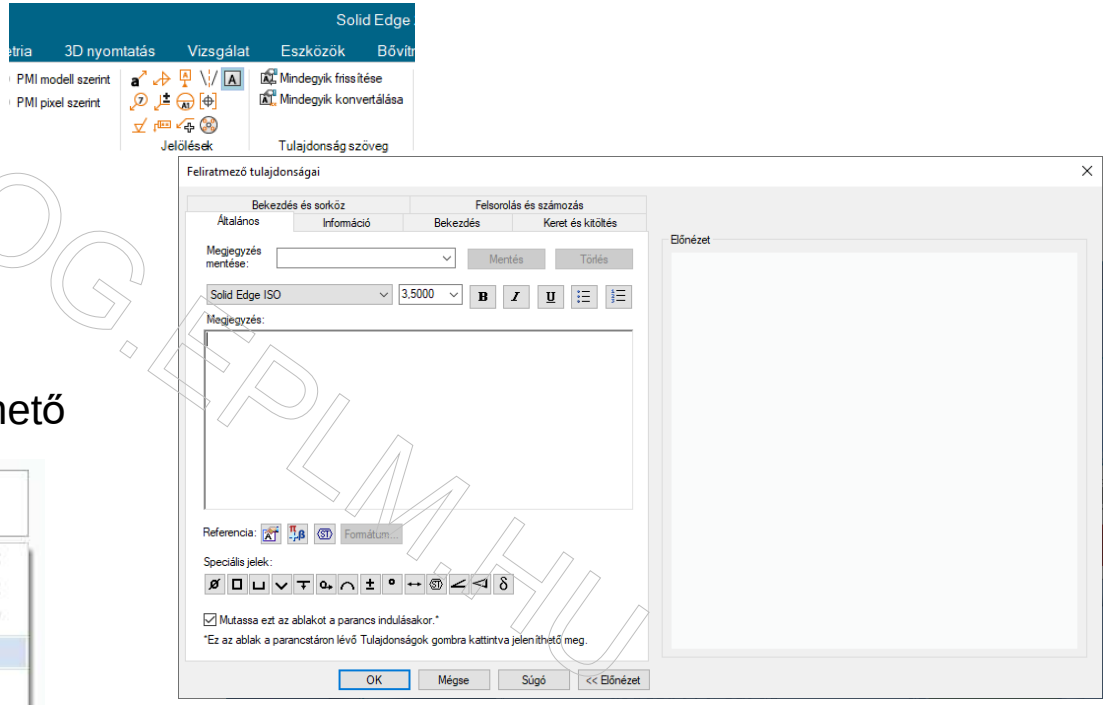

- 3D nézetekhez készíthető
  - Modell nézetekhez adható PMI-ként
  - Keresztmetszethez párhuzamossá tehető

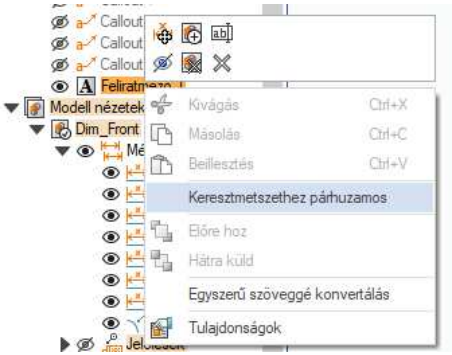

- Mentés helye:

C:\Program Files\Siemens\Solid Edge 2023\Template\Reports**SE_Note_Library.dft**

BLOG.PLM.HU

3D PMI Középvonal hozzáadása hengerrel

- 3D középvonal felismeri a hengeres felületeket

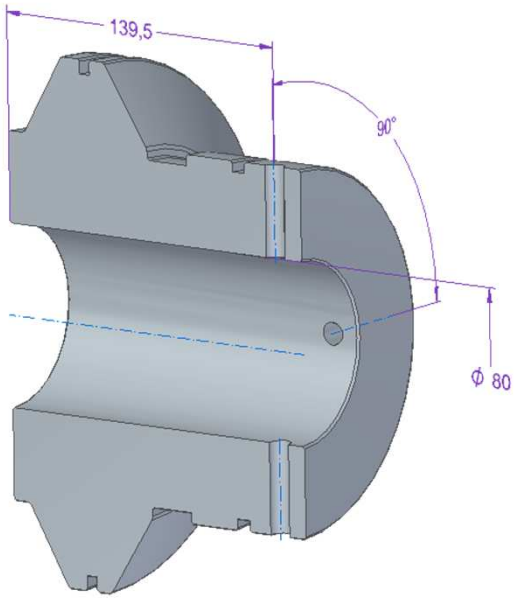

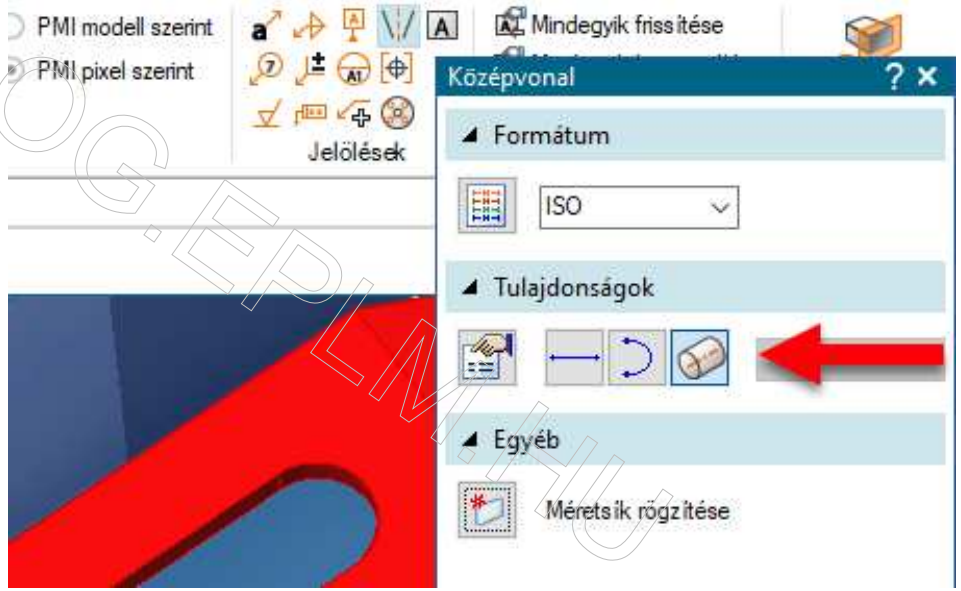

BLOG.EPLM.HU

Tűrés mező használata Szöveges mutatóvonallal

- Új 2 karakteres kód használata tűréseknél
- Szöveges mutatóvonal és Alakelem mutatóvonal esetén
- 7 ilyen típus (/F1-től /F7-ig) Hasonlóan a méretezésben használtakhoz
  - Akkor érhetők el ezek az opciók? ha a furatok tartalmaznak tűrést
- Egység tűrés (/UT) és Határérték (/LI) új tűrés típusok
  - Akkor érhetők el ezek az opciók ha a furatok tartalmaznak tűrést

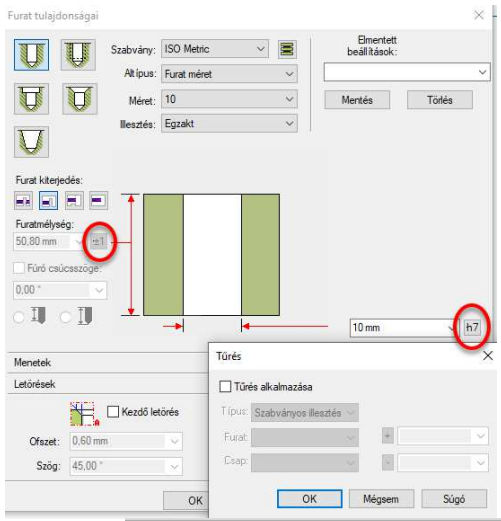

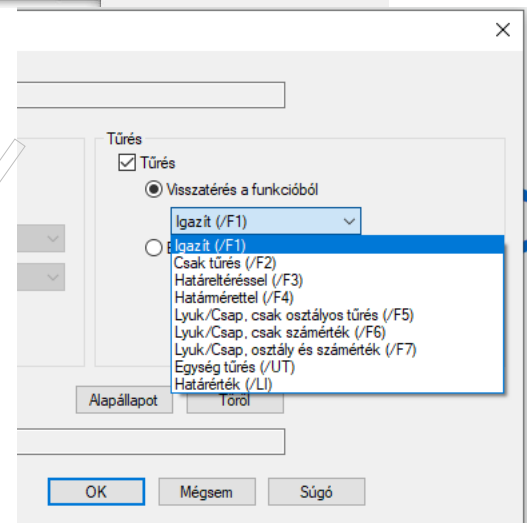

Igazít (/F1)	∅ 60 H7
Csak tűrés(/F2)	∅ 60 +0.030 / 0
Határeltéréssel (/F3)	∅ 60 H7 (+0.030 / 0)
Határmérettel (/F4)	∅ 60 H7 (60.030 / 60.000)
Lyuk/Csap, csak osztályos tűrés (/F5)	60 H7/f6

Lyuk/Csap, csak számérték (/F6)	Φ 60 +0.030 / 0 / -0.030 / -0.049
Lyuk/Csap, osztály és számérték (/F7)	Φ 60 H7 (+0.030 / 0) / f6 (-0.030 / -0.049)
Egység tűrés(/UT)	Φ 12,7 +0,02 / -0,01
Határérték(/LI)	Φ 12,72 / 12,69

BLOG.EPLM.HU

Kapcsolódó felületek kiemelése méret kijelölésekor

- Ha a méret felülettel volt kijelölve, akkor méret kijelölésekor a felületek is kiemelésre kerülnek
- Külön opcióra nincs szükség méretezéskor

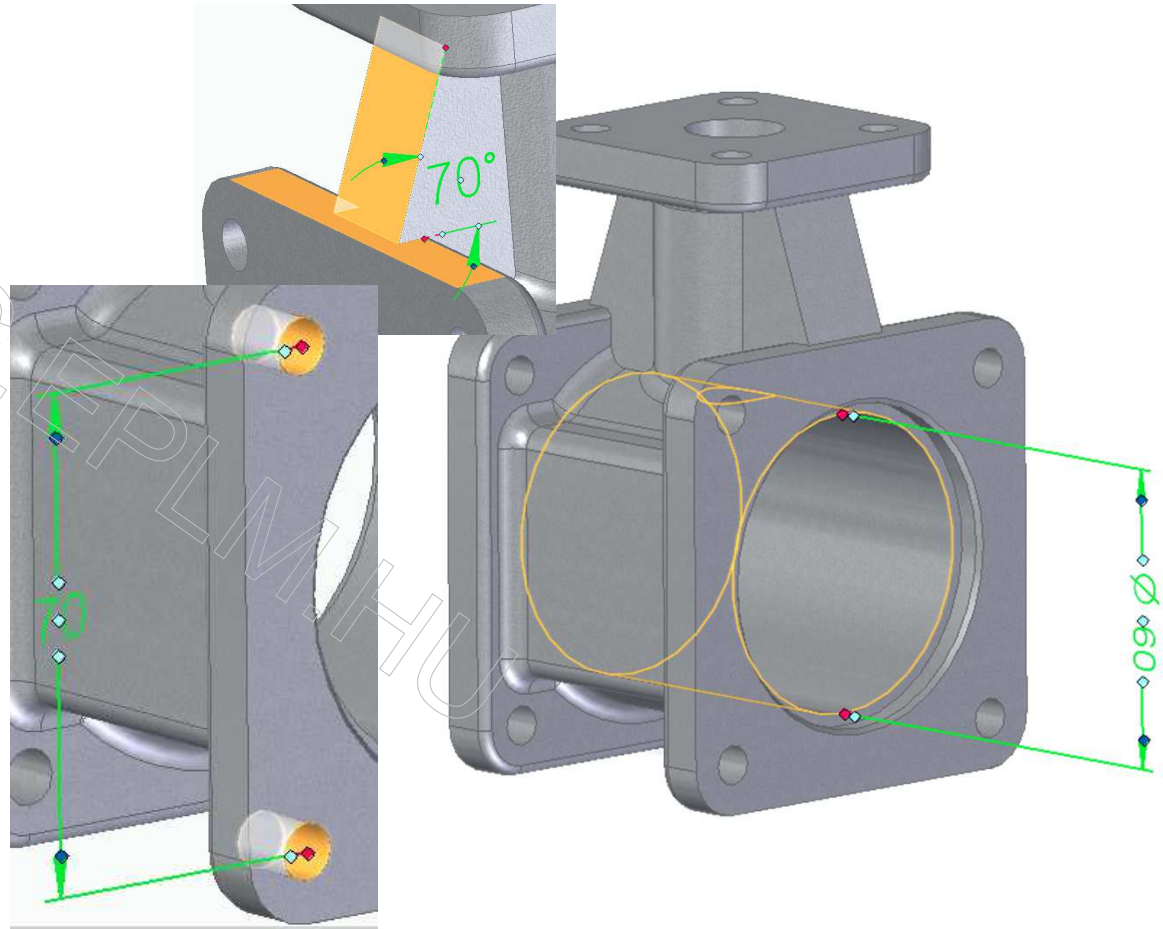

BLOG.PLM.HU

MBD 3D PDF – Nézetek kiválasztása

- Könnyen kiválaszthatók a nézetek a MDB 3D PDF generálásakor

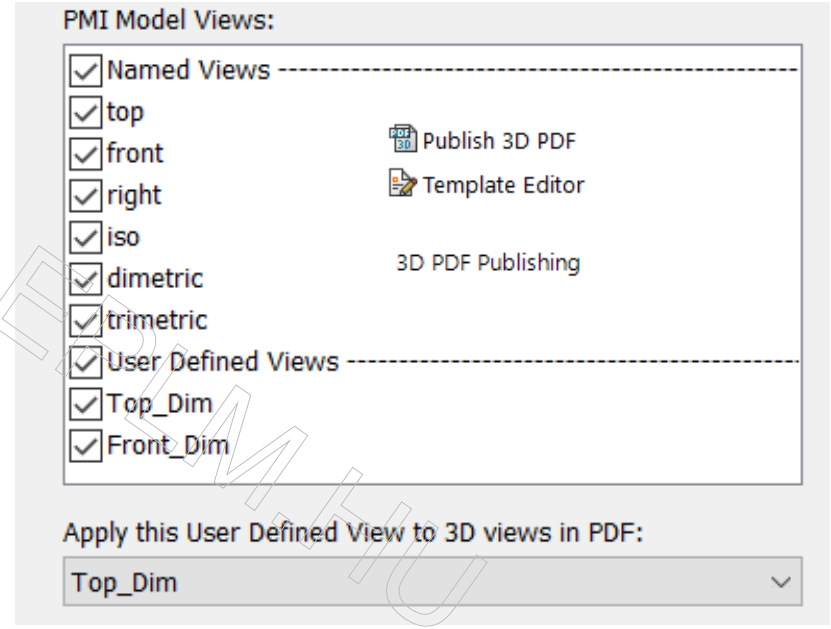

- JT és STEP fájlt adhatunk hozzá

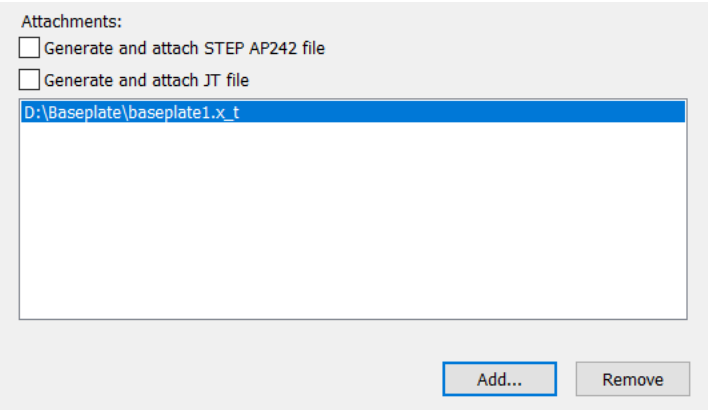

BLOG.PLM.HU

Azonos méretű furatok méretezése

- Azonos méretű furatok asszociatív geometriaként való hozzáadása a mérethez
- Új tulajdonság szöveg %QD a manuálisan való hozzáadáshoz
- Támogatja a STEP és JT formátumokat is
- A közeljövőben az Solid Edge és az NX képesek lesznek egymás furatjellemzőit kölcsönösen felismerni

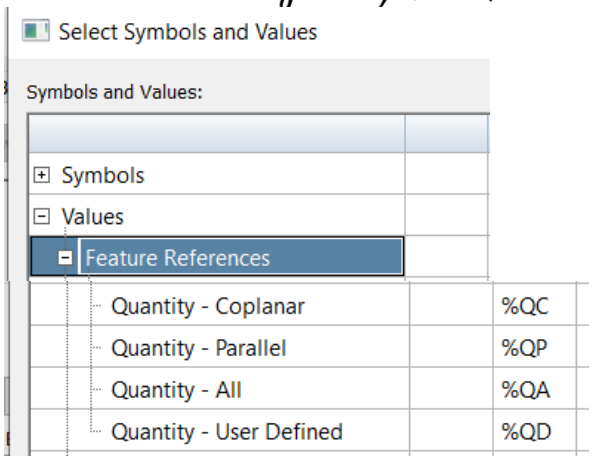

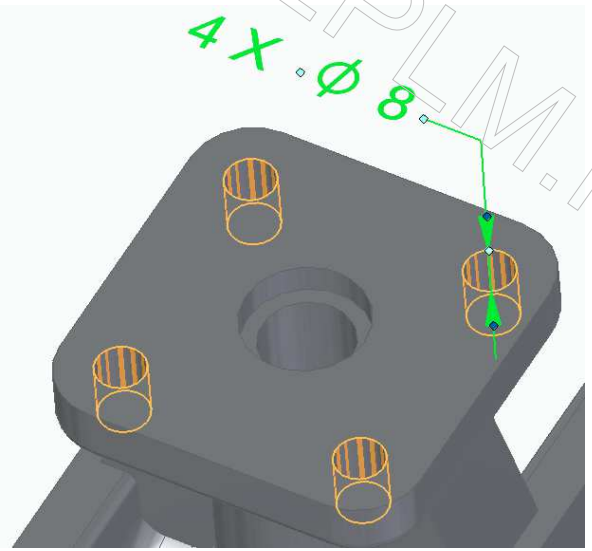

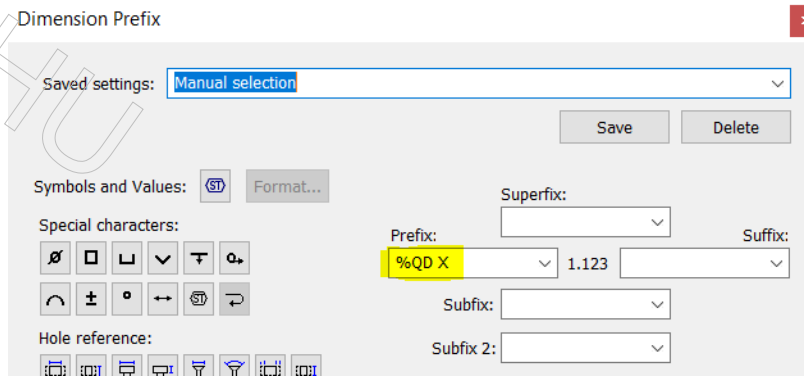

BLOG.PLM.HU

Egyéni tulajdonságok és Változók megjelenítése MBD 3D PDF-ben

- Adjon hozzá egyéni tulajdonságokat és változókat a jelölésekhez és felhasználói táblázatokhoz a 3D PDF sablonban
- Hasznos, ha ugyanolyan információkat használ a dokumentumaiban
- A 3D PDF jelölések és felhasználói táblázatok támogatják a funkciót

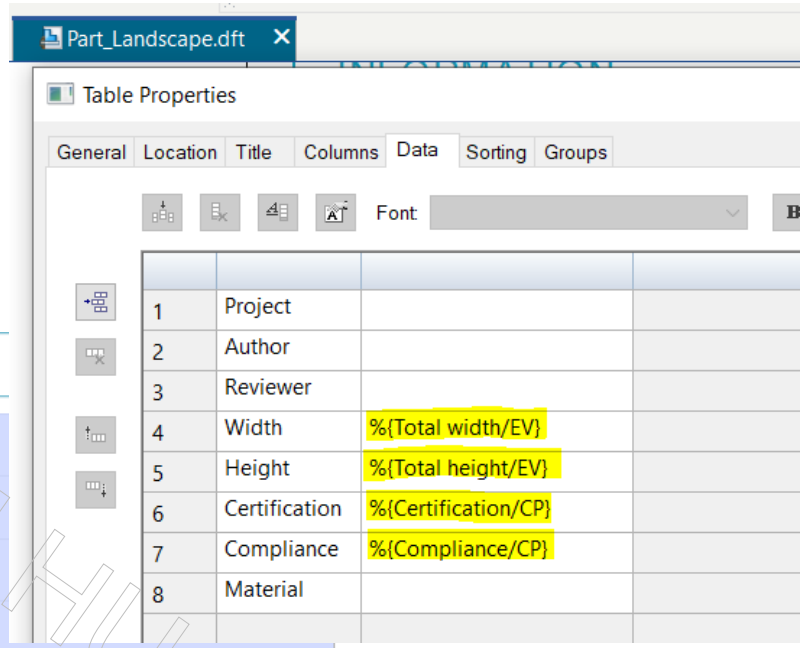

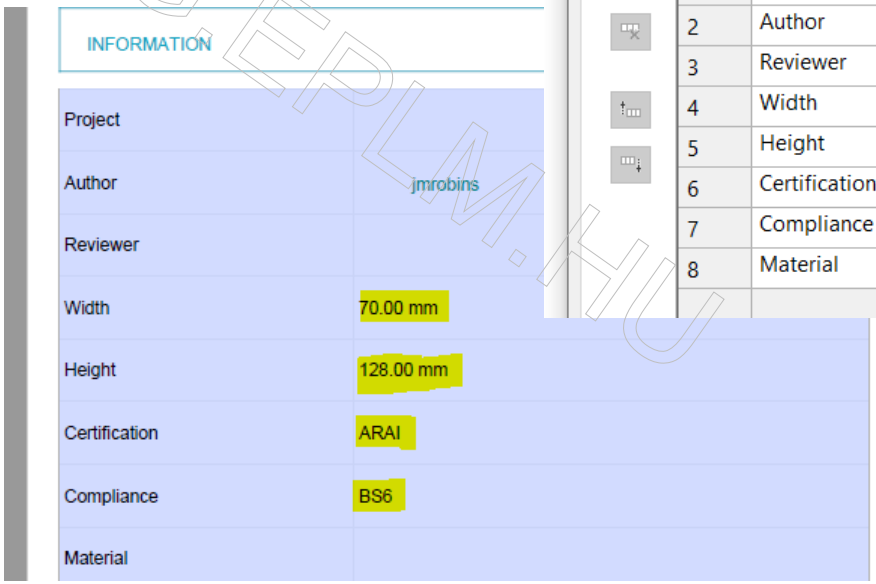

PLM.hu

Rajzok megnyitása nem menedzselt területről

- Gyors hozzáférés a kapcsolódó rajzokhoz
- Működik,
  - ha nincs engedélyezve a Solid Edge Data Mangement vagy SEEC
  - Xcelerator Share használatával, ha a fájlok nem naprakészek
- Válasszon ki egy komponenst a szereléstörténetben, majd indítsa el a parancsot
- Opcionálisan válassza ki a rajzot tartalmazó mappát

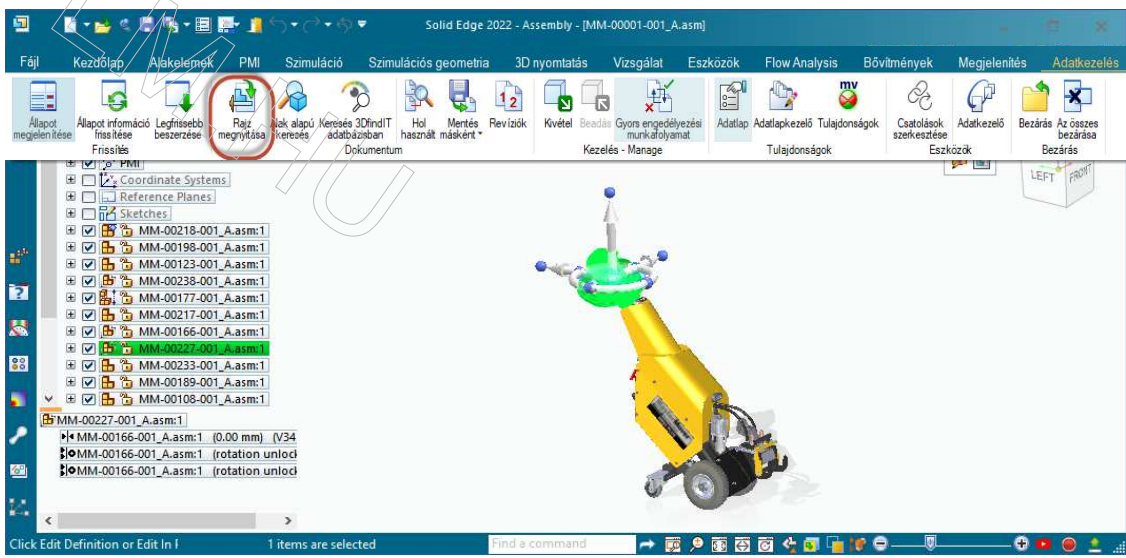

BLOG.PLM.HU

Kinézet, renderelés

BLOG.EPLM.HU

PBR - Valóság alapú megjelenítés

- Solid Edge új funkciója Physically Based Rendering (PBR) Valóság alapú megjelenítés
- PBR a modellek felülete realisztikusabban reagál a fényekre
- PBR segítségével KeyShot renderelés (Sugárkövetés) nélkül készíthetünk közel realisztikus képeket
- Nagyobb modellnél ajánlott a Könnyített nézetet alacsonyra állítani

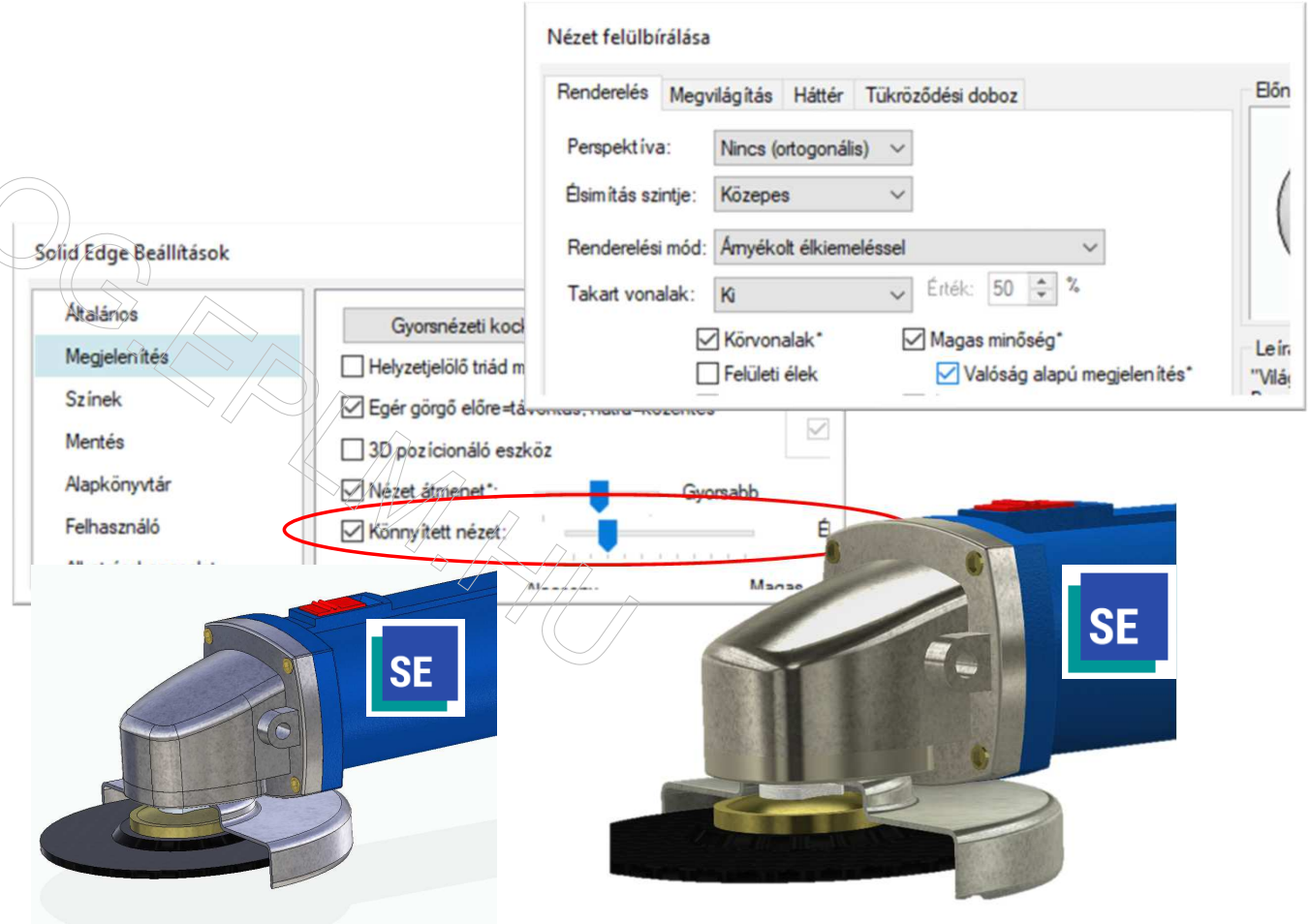

BLOG.PLM.HU

Kibővített anyag

- Kibővített nagyfelbontású anyagtípusokkal
- Beépített anyagkeresővel
- Az anyagok textúrái átvihetők a KeyShotba sugárkövető (ray tracing) rendereléshez

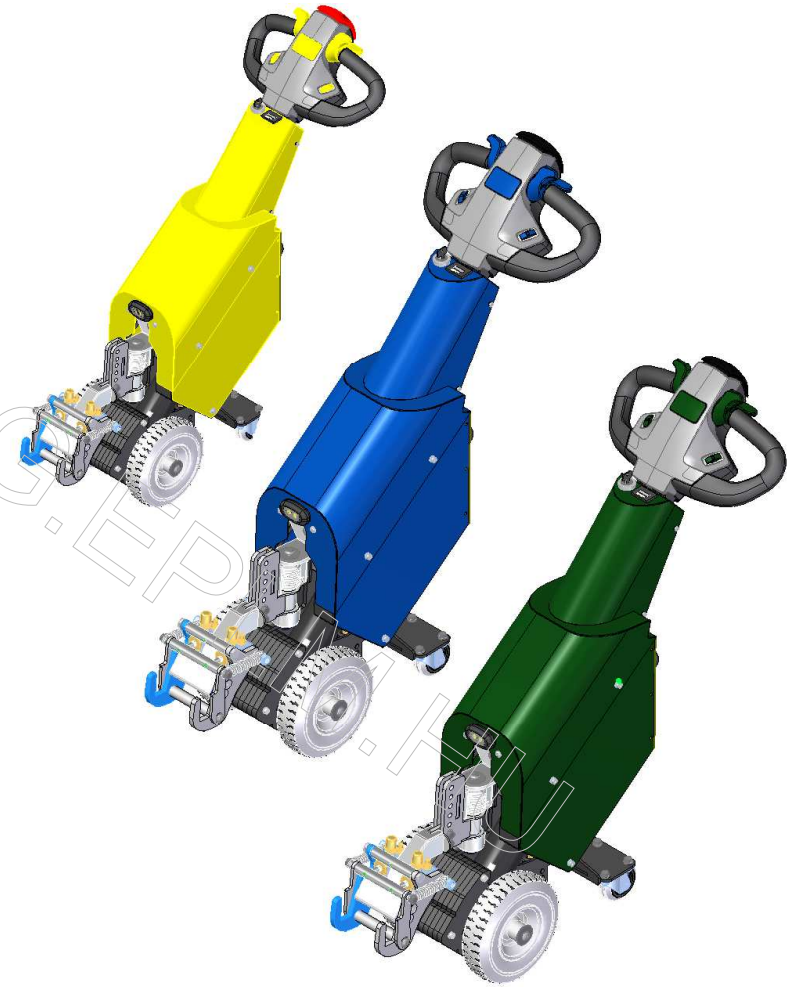

BLOG.TPM.HU

Új megjelenítési stílusok

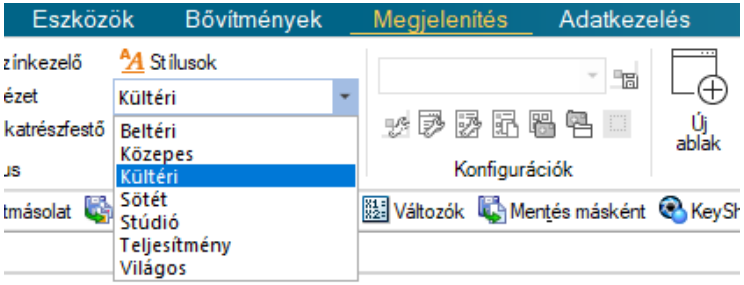

- Új alapértelmezett stílusokkal bővült az új verzió (új sablonfájlokban megtalálható)

- Általános munkához:
  - Teljesítmény
  - Világos
  - Közepes
  - Sötét

- PBR valóság alapú rendereléshez
  - Beltéri
  - Kültéri
  - Stúdió

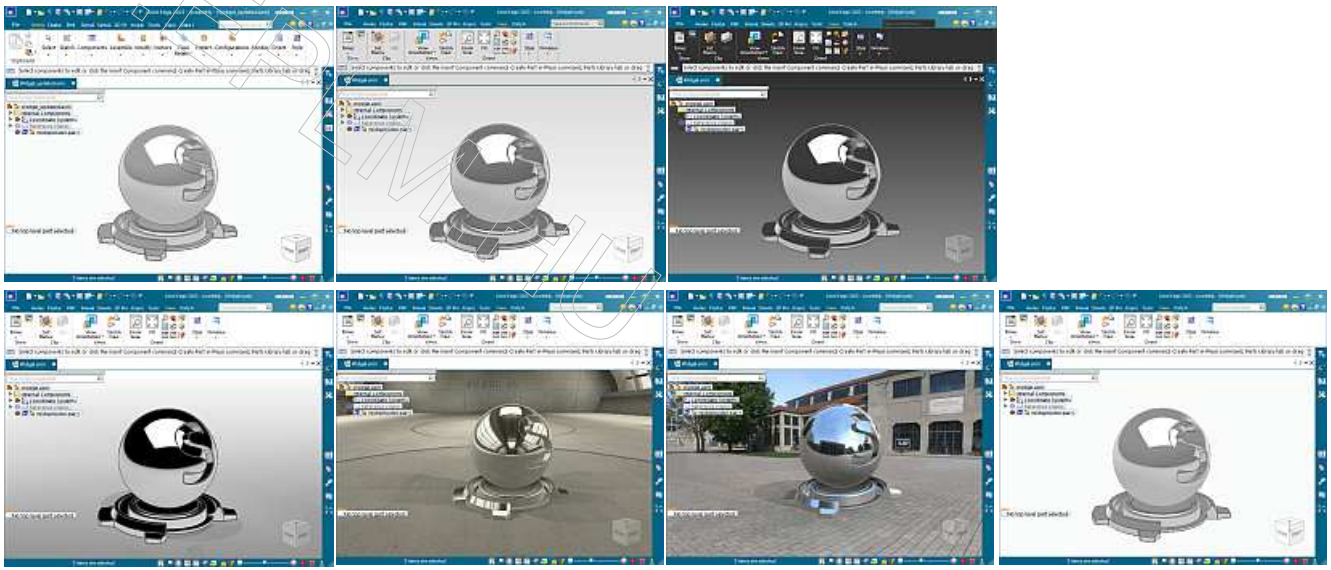

KeyShot 11

- **Bőr tónusok**
  - Kibővült a Translucent mappában található bőr tónusokkal
  - Megtalálható:
  - *Translucent > Human Skin Tones.*

- **GPU Kivágás**
  - A kivágás anyagok most már GPU rendereléssel is működnek
  - Bizonyos esetekben még nem tökéletes, további információ a blog oldalunkon.

BLOGREPLM.HU

KeyShot 11 Pro funkció újdonságok

- **Festés: 3D Paint (Pro)**. A textúrák hozzáadása, ecset paranccsal, hasonlóan a képszerkesztő programokhoz

- **Fizikai Szimuláció: Physics Simulation (Pro).** animáció, gravitációs animációk létrehozásához (KeyShot Tippek 8)

- **Animációk: Animations (Pro)**.: Deformációs Animációk importálása, Fény Környezet animációk

- **Web nézegető: Web Viewer (add-on).** Webes felhős felületre feltölthetők a jelenetek. Ez egy kiegészítő modul.

BLOG.EPLM.HU

Teljesítmény növelés

BLOG.EPLM.HU

Solid Edge 2023 teljesítménynövelést célzó fejlesztések

- Szereléseknél bonyolult kivágások gyorsabb megjelenítése
- Nagy elemszámú kiosztások gyorsabb megjelenítése
- Nagy, sok elemet tartalmazó anyagtábla használata gyorsabb lett

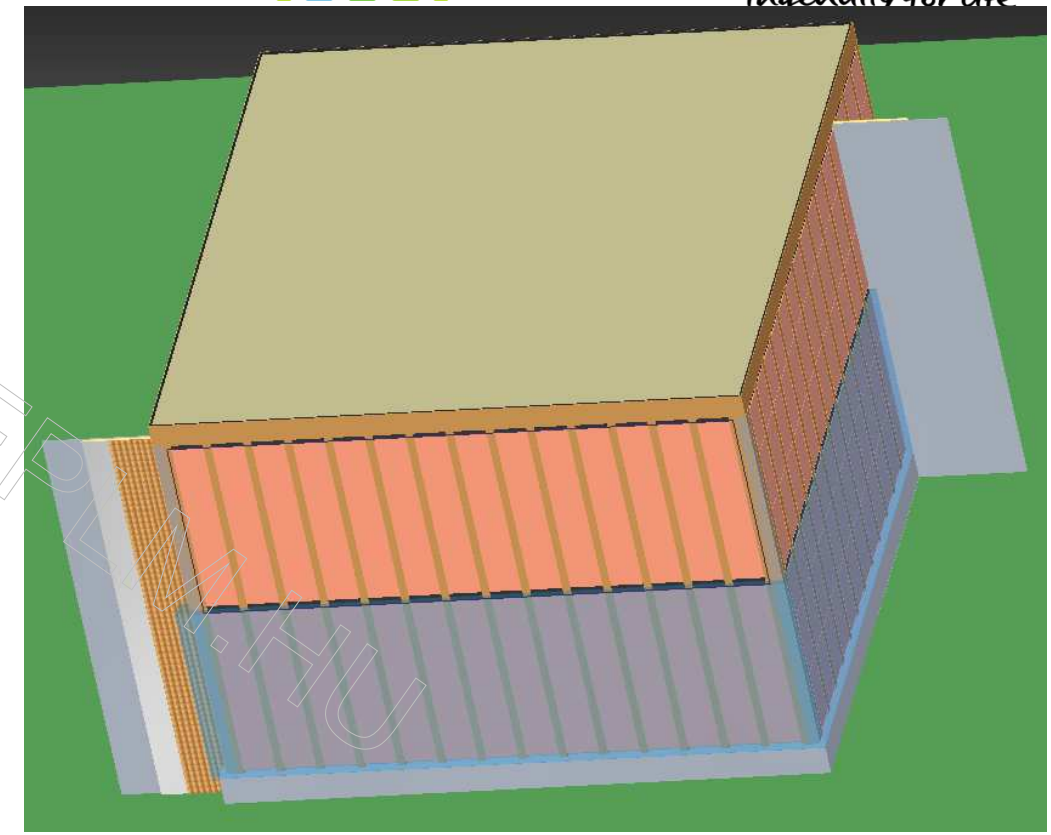

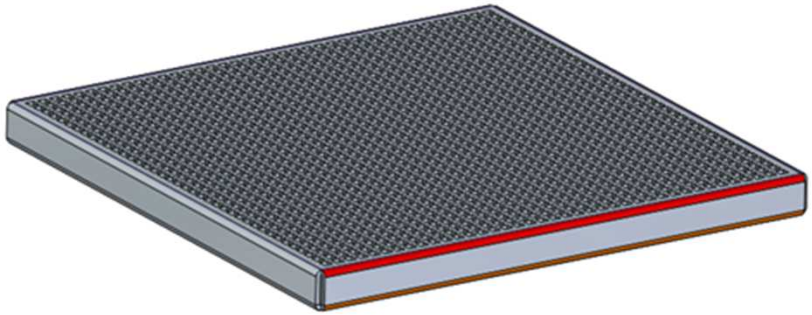

BLOG.EPW.HU

Rendszert érintő változások

BLOG.EPLM.HU

Mennyiség alapú licenselés

- Jelenleg 8 termék támogatja ezt a típusú licenselést
  - Generative Design Pro
  - Point Cloud Visualization
  - Solid Edge Electrical Routing
  - Solid Edge PCB Collaboration
  - Solid Edge Advanced PMI
  - Solid Edge Simulation Advanced
  - Solid Edge Simulation Standard
  - Solid Edge XpresRoute
- Hálózatos prémium vagy classic csomagok esetén érhető el

Termék megnevezés	Tokenek száma
XpresRoute	6
Electrical Routing	8
Simulation Std	12
Simulation Adv	19
Generative Design Pro	25
Advanced PMI	4
Point Cloud	3
PCB Collaboration	5

BLOG.EPLM.HU

Érték alapú licenselés

- Ha bezárja a Solid Edge-t a tokenek felszabadulnak és újra felhasználóvá válnak
- A Floating License Manager felületén kaphat információkat az elérhető tokenekről
- Jelenleg csak a Solid Edge kiegészítőkhöz érhető el, jelenleg még nem működik a teljes portfolióra

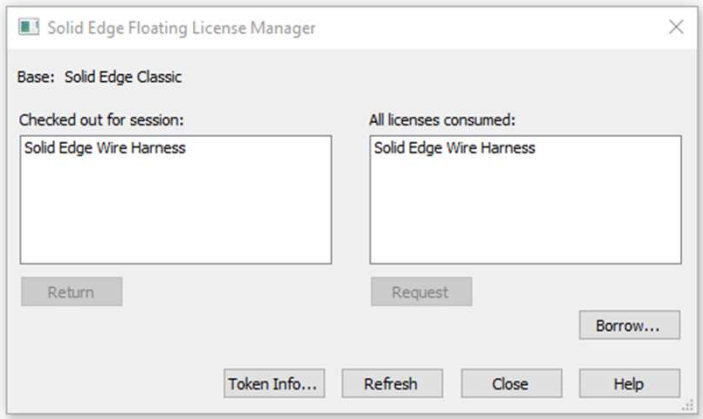

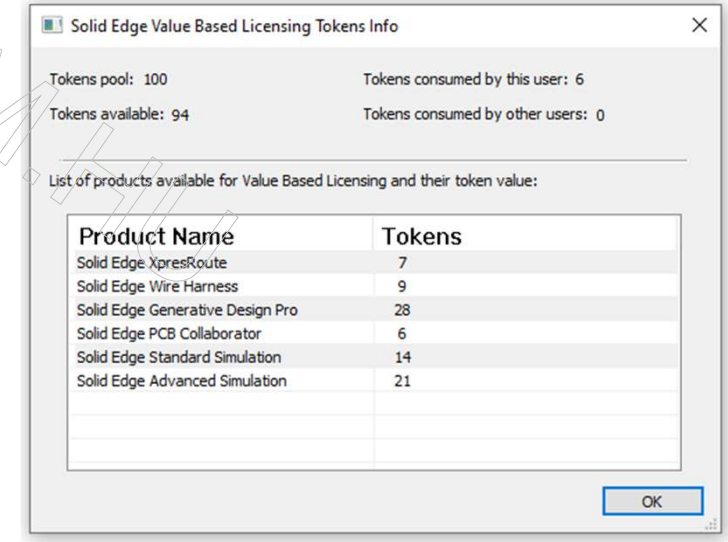

BLOG.EPLM.HU

Pontfelhő referencia

- Korábban csak a prémium csomag funkciójaként volt elérhető
- A Solid Edge 2023-tól kezdve már elérhető mint kiegészítő modul akár Foundation és Classic licensekhez is. (bérléssel vagy SaaS szolgáltatással)
- A funkció része az érték alapú licenselésnek

BLOG.EPLM.HU

Köszönjük a figyelmet!

BLOG.EPLM.HU

Publikus Solid Edge oldalak:

http://blog.eplm.hu

http://support.eplm.hu

http://solidedgest.wordpress.com

http://enterprise-group.hu/plm/solidedge2023

https://www.facebook.com/solidedgehun